# EQUIPOS

## BROCHURE DE PRODUCTO

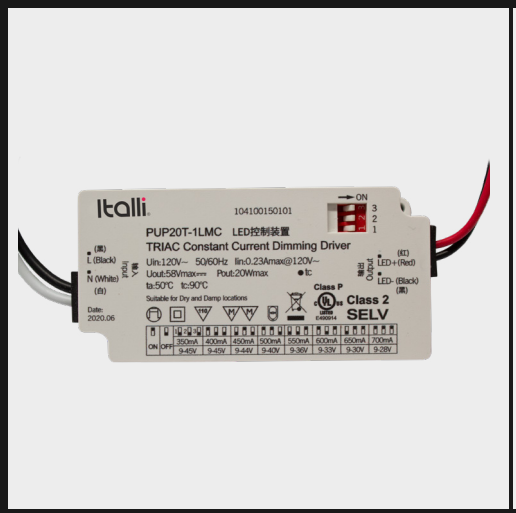

**2025.**11

Italli

Italli
TRIAC LED DRIVER

# EQUIPOS; FUENTES DE ALIMENTACIÓN Y CONTROL

El avance tecnológico de los LEDs ha hecho necesario contar con una amplia variedad de equipos para poder operarlos correctamente.

La oferta de productos ITALLI va desde fuentes de alimentación para voltaje constante (24VDC) y controladores para corriente constate (drivers) en diferentes dimensiones, capacidades y con compatibilidad con diferentes protocolos de atenuación es parte de la oferta de productos de ITALLI.

Contamos con equipos compatibles con los siguientes tipos de atenuación:

- Control por fase (Phase Cut forward & reverse)
- 0-10V
- DALI
- DALI 2 (Tunable White, Dim to Warm)
- Push to Dim
- Atenuación directa por Trimpot (resistencia variable) disponible en equipos 0-10V

# ÍNDICE EQUIPOS VOLTAJE CONSTANTE

## ON / OFF


| CLAVE | PÁGINA |
|---|---|
| E0020 - 15 | 8 |
| E0021 - 15 | 8 |
| E0022 - 15 | 8 |
| E0023 - 15 | 8 |
| E1007 - 15 | 9 |
| E1050 - 15 | 10 |
| EQ71 - 015 | 10 |
| EQ72 - 015 | 10 |
| EQ73 - 015 | 10 |
| EQ79 - 015 | 10 |


## 0-10 V


| CLAVE | PÁGINA |
|---|---|
| E1130 - 15 | 11 |
| E1131 - 15 | 11 |
| E1132 - 15 | 11 |
| E1133 - 15 | 11 |
| E1134 - 15 | 11 |


## TRIMPOT


| CLAVE | PÁGINA |
|---|---|
| E1135 - 15 | 12 |
| E1136 - 15 | 12 |
| E1137 - 15 | 12 |
| E1138 - 15 | 12 |
| E1139 - 15 | 12 |


## FASE


| CLAVE | PÁGINA |
|---|---|
| EQ084 - 15 | 13 |
| EQ085 - 15 | 13 |
| EQ086 - 15 | 13 |
| EQ087 - 15 | 13 |


## DALI


| CLAVE | PÁGINA |
|---|---|
| E0031 - 15 | 14 |
| E0032 - 15 | 14 |
| E0034 - 15 | 14 |


## DALI-2


| CLAVE | PÁGINA |
|---|---|
| E1144 - 15 | 14 |
| E1140 - 15 | 15 |
| E1141 - 15 | 15 |
| E1142 - 15 | 15 |
| E1143 - 15 | 15 |
| E118A - 15 | 16 |
| E118B -15 | 16 |

# ÍNDICE EQUIPOS CORRIENTE CONSTANTE

## ON / OFF


| CLAVE | PÁGINA |
|---|---|
| E0006 - 15 | 18 |
| EQ84 - 015 | 18 |
| E1008 | 19 |
| E1117 | 20 |
| E1118 | 21 |


## TRIMPOT


| CLAVE | PÁGINA |
|---|---|
| E1090 - 15 | 27 |
| E1091 - 15 | 27 |
| E1092 - 15 | 27 |
| E1093 - 15 | 27 |
| E1094 - 15 | 27 |
| E1095 - 15 | 27 |
| E1096 - 15 | 27 |
| E1097 - 15 | 27 |
| E1098 - 15 | 27 |
| E1099 - 15 | 27 |
| E109A - 15 | 27 |
| E109B - 15 | 27 |
| E109C - 15 | 27 |
| E109E - 15 | 27 |
| E109F - 15 | 27 |


## 0-10 V


| CLAVE | PÁGINA |
|---|---|
| E1011 - 15 | 23 |
| E1012 - 15 | 23 |
| E1013 - 15 | 23 |
| E1014 - 15 | 23 |
| E1015 - 15 | 23 |
| E1016 - 15 | 23 |
| E1017 - 15 | 23 |
| E1018 - 15 | 23 |
| E1019 - 15 | 23 |
| E101A - 15 | 23 |
| E101B - 15 | 23 |
| E101C - 15 | 23 |
| E101E - 15 | 23 |
| E101F - 15 | 23 |
| E101G - 15 | 23 |
| E1152 | 24 |
| E1153 | 25 |

# ÍNDICE EQUIPOS CORRIENTE CONSTANTE

## FASE


| CLAVE | PÁGINA |
|---|---|
| E1002 - 15 | 28 |
| E1004 - 15 | 28 |
| E1110 | 29 |
| E1111 | 30 |
| E1112 | 31 |


## DALI


| CLAVE | PÁGINA |
|---|---|
| E1031 - 15 | 32 |
| E1080 - 15 | 33 |
| E1081 - 15 | 33 |
| E1082 - 15 | 33 |
| E1083 - 15 | 33 |
| E1084 - 15 | 33 |
| E1085 - 15 | 33 |
| E1086 - 15 | 33 |
| E1087 - 15 | 33 |
| E1088 - 15 | 33 |
| E1089 - 15 | 33 |
| E108A - 15 | 33 |
| E100A | 34 |
| E100B | 35 |
| E1150 | 36 |
| E1151 | 37 |


# CONTROLADOR DALI RGBW Y REPLICADOR DALI


| CLAVE | PÁGINA |
|---|---|
| E1170 - 15 | 38 |
| E1171 - 15 | 39 |

PASEO
CUING

## FUENTES DE ALIMENTACIÓN 24 V DE VOLTAJE CONSTANTE PARA RIEL DIN

| Código | E0020-15 | E0021-15 | E0022-15 | E0023-15 |
|---|---|---|---|---|
| Salida (VCD) | 24 | | | |
| Potencia (W) | 75 | 120 | 240 | 480 |
| Entrada (VCA) | 120-240 | | | |
| Control | On/Off | | | |
| IP | 20 | | | |
| Peso (g) | 510 | 600 | 1000 | 1500 |
| Imagen | | | | |
| Dimensiones (mm) | 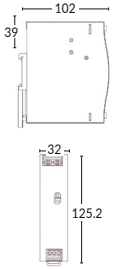  | 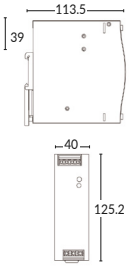  | 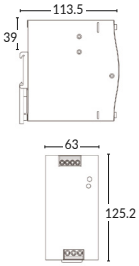  | 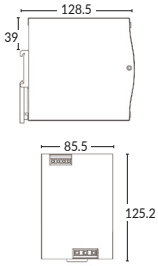  |

- Con protección contra corto circuito, sobrecarga, sobrevoltaje
- Se recomienda una carga mínima del 10% y una máxima del 80%

# FUENTE DE ALIMENTACIÓN 24 V DE VOLTAJE CONSTANTE

Producto

Características específicas

IP 20

gr 44

Indefinido 15

Características físicas

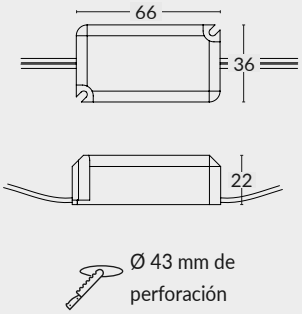


Control: On/Off

| Código | Potencia W | Voltaje max de salida VCD | Voltaje de entrada VCA |
|---|---|---|---|
| E1007-15 | 15 | 24 | 100-240 |

- Con protección contra corto circuito, sobrecarga, sobrevoltaje
- Se recomienda una carga mínima del 10% y una máxima del 80%

EQUIPOS

## FUENTES DE ALIMENTACIÓN 24 V

| Código | EQ79-015 | EQ71-015 | EQ72-015 | EQ73-015 | E1050-15 |
|---|---|---|---|---|---|
| Salida (VCD) | | | 24 | | |
| Potencia (W) | 35 | 75 | 150 | 350 | 96 |
| Entrada (VCA) | 100-240 | 100-240 | 100-240 | 100-240 | 120-277 |
| Control | | | On/Off | | |
| IP | 20 | 20 | 20 | 20 | 64 |
| Peso (g) | 230 | 220 | 640 | 760 | 500 |
| Imagen | | | | | |
| Dimensiones (mm) | 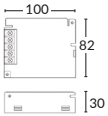 Ø 88 mm de perforación | 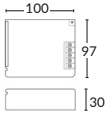 Ø 102 mm de perforación | 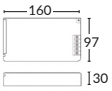 Ø 102 mm de perforación | 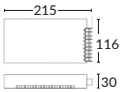 Ø 120 mm de perforación | Ø 53 mm de perforación |

- Las fuentes de alimentación deben ser instaladas en caja de conexión.
- Con protección contra corto circuito, sobrecarga, sobrevoltaje
- Se recomienda una carga mínima del 10% y una máxima del 80%

## FUENTES DE ALIMENTACIÓN 24 V DE VOLTAJE CONSTANTE

| Código | E1134-15 | E1130-15 | E1131-15 | E1132-15 | E1133-15 |
|---|---|---|---|---|---|
| Salida (VCD) | | | 24 | | |
| Potencia (W) | 40 | 75 | 150 | 240 | 320 |
| Entrada (VCA) | 120-277 | 120-240 | 120-240 | 120-240 | 120-240 |
| Control | | | 0-10 V | | |
| IP | | | 67 | | |
| Peso (g) | 500 | 820 | 820 | 1055 | 1700 |
| Imagen | | | | | |
| Dimensiones (mm) | 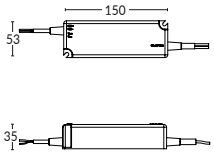  Ø 63 mm de perforación | 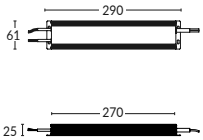  Ø 66 mm de perforación | 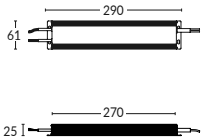  Ø 66 mm de perforación | 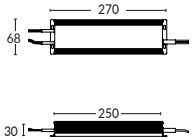  Ø 75 mm de perforación | 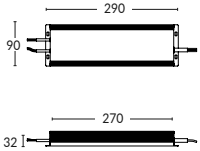  Ø 96 mm de perforación |

- Con protección contra corto circuito, sobrecarga, sobrevoltaje
- Se recomienda una carga mínima del 10% y una máxima del 80%

## FUENTES DE ALIMENTACIÓN 24 V DE VOLTAJE CONSTANTE

| Código | E1135-15 | E1136-15 | E1137-15 | E1138-15 | E1139-15 |
|---|---|---|---|---|---|
| Salida (VCD) | 24 | | | | |
| Potencia (W) | 40 | 75 | 150 | 240 | 320 |
| Entrada (VCA) | 120-277 | 120-240 | 120-240 | 120-240 | 120-240 |
| Control | Atenuable con resistencia variable (Trimpot) | | | | |
| IP | 20 | | | | |
| Peso (g) | 500 | 820 | 820 | 1055 | 1700 |
| Imagen | | | | | |
| Dimensiones (mm) | 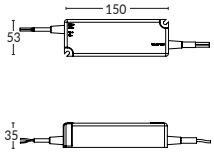  | 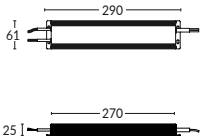  | 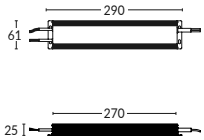  | 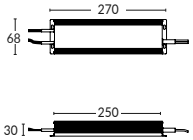  | 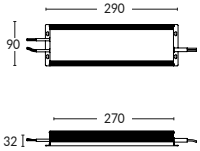  |
| | Ø 63 mm de perforación | Ø 66 mm de perforación | Ø 66 mm de perforación | Ø 75 mm de perforación | Ø 96 mm de perforación |

- Con protección contra corto circuito, sobrecarga, sobrevoltaje
- Se recomienda una carga mínima del 10% y una máxima del 80%

Diagrama de conexión

**con Trimpot**

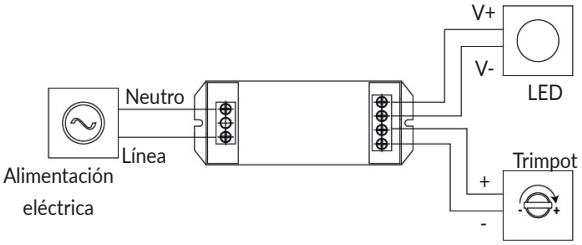

## Fuente de alimentación voltaje constante con control de fase tipo forward y reverse.

| Código | EQ084-15 | EQ085-15 | EQ086-15 | EQ087-15 |
|---|---|---|---|---|
| Salida (VCD) | 24 | | | |
| Potencia (W) | 25 | 50 | 100 | 200 |
| Entrada (VCA) | 100-130 | | | |
| Atenuación | Control de fase | | | |
| IP | 20 | 20 | 66 | 66 |
| Peso (g) | 220 | 310 | 1050 | 1400 |
| Imagen | | | | |
| Dimensiones (mm) | 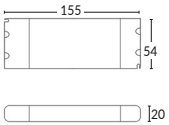  | 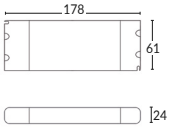  | 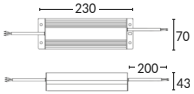  | |
| | Ø 58 mm de perforación | Ø 66 mm de perforación | Ø 83 mm de perforación | Ø 91 mm de perforación |

- Con protección contra corto circuito, sobrecarga, sobrevoltaje
- Se recomienda una carga mínima del 20% y una máxima del 80%
- Es compatible con atenuadores de control de fase tipo forward y reverse, proporcionando un rango de atenuación entre el 5 al 100% (puede variar dependiendo del atenuador seleccionado). El control por corte de fase no requiere de ningún cable de control adicional, sólo con neutro y fase lo que ayuda a tener una instalación eléctrica más sencilla. Se debe verificar la compatibilidad con el atenuador a utilizar.

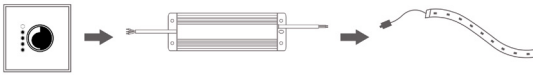

Dimmer — Fuente de Alimentación — Tira LED

## FUENTES DE ALIMENTACIÓN DALI 24 V

### Fuente de alimentación para voltaje constante, IP67 y atenuable con control DALI

| Código | E0031-15 | E0032-15 | E1144-15 | E0034-15 |
|---|---|---|---|---|
| Salida (VCD) | 24 | | | |
| Potencia (W) | 75 | 150 | 240 | 400 |
| Entrada (VCA) | 120-277 | | 120-277 | 120-277 |
| Atenuación | DALI | | DALI-2 | DALI |
| IP | 67 | | | |
| Peso (g) | 650 | 800 | 1055 | 1600 |
| Imagen | | | | |
| Dimensiones (mm) | 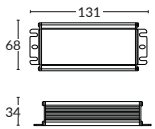  | 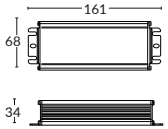  | 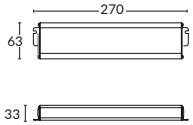  | 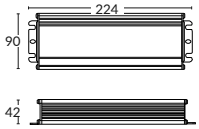  |
| | Ø 76 mm de perforación | Ø 76 mm de perforación | Ø 71 mm de perforación | Ø 100 mm de perforación |

- Con protección contra corto circuito, sobrecarga, sobrevoltaje
- Se recomienda una carga mínima del 10% y una máxima del 80%

**Diagrama de conexión**

**DALI**

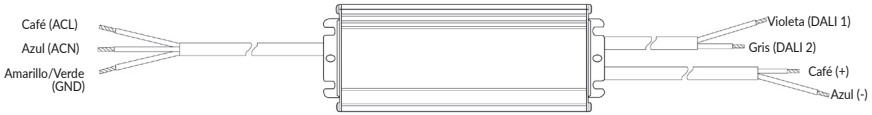

## FUENTES DE ALIMENTACIÓN DALI-2 24 V

### Fuente de alimentación para voltaje constante, IP67 y atenuable con control DALI-2

| Código | E1140-15 | E1141-15 | E1142-15 | E1143-15 |
|---|---|---|---|---|
| Salida (VCD) | 24 | | | |
| Potencia (W) | 60 | 90 | 120 | 200 |
| Entrada (VCA) | 120-277 | | | |
| Atenuación | DALI-2 | | | |
| IP | 67 | | | |
| Peso (g) | 490 | 770 | 970 | 1003 |
| Imagen | | | | |
| Dimensiones (mm) | 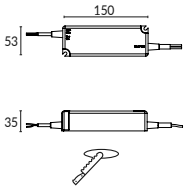  Ø 63 mm de perforación | 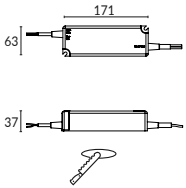  Ø 73 mm de perforación | 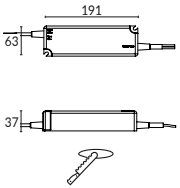  Ø 73 mm de perforación | 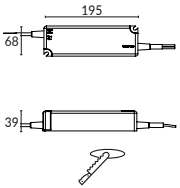  Ø 78 mm de perforación |

- Con protección contra corto circuito, sobrecarga, sobrevoltaje
- Se recomienda una carga mínima del 10% y una máxima del 80%

## FUENTES DE ALIMENTACIÓN 24 V

| Código | E118A-15 | E118B-15 |
|---|---|---|
| Salida (VCD) | 24 | |
| Potencia (W) | 75 | 150 |
| Entrada (VCA) | 120-277 | |
| Control | DALI-2 | |
| IP | 20 | |
| Peso (g) | 340 | 730 |
| Imagen | | |
| Dimensiones (mm) | 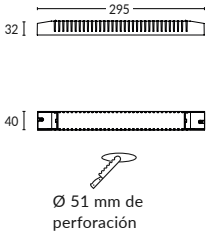  | 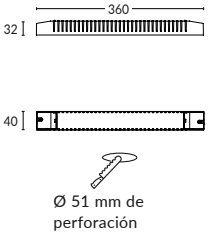  |

- Con protección contra corto circuito, sobrecarga, sobrevoltaje
- Se recomienda una carga mínima del 10% y una máxima del 80%

## Driver a corriente constante para LED con protección circuito abierto y corto circuito.

| Código | EQ84-015 | E0006-15 |
|---|---|---|
| Potencia (W) | 4.2-7.7 | 8.5-12.0 |
| Entrada (VCA) | 100-240 | 100-277 |
| Salida (VCD) | 6-11 | 34-48 |
| Salida (mA) | 700 | 250 |
| Atenuación | On/Off | |
| IP | 42 | 20 |
| Peso (g) | 90 | 40 |
| Imagen | | |
| Dimensiones (mm) | 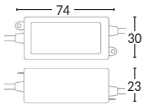 Ø 38 mm de perforación | 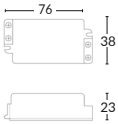 Ø 45 mm de perforación |

- Con protección contra corto circuito, sobrecarga, sobrevoltaje
- Se recomienda una carga mínima del 10% y una máxima del 80%

## DRIVER A CORRIENTE CONSTANTE

Producto

Características específicas

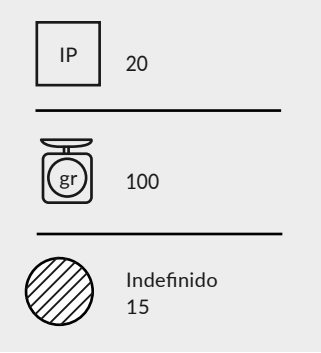


Características físicas

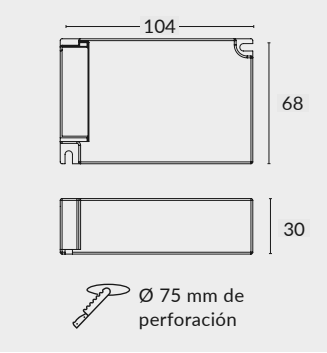


Control: On/Off

| Código | Potencia W | Corriente de salida mA | Voltaje max de salida VCD | Voltaje de entrada VCA |
|---|---|---|---|---|
| E1008.50 | 14-22 | 500 | 28-44 | 120-277 |
| E1008.65 | 18-29 | 650 | | |
| E1008.90 | 25-40 | 900 | | |

- Con protección contra corto circuito, sobrecarga, sobrevoltaje
- Se recomienda una carga mínima del 10% y una máxima del 80%

## DRIVER A CORRIENTE CONSTANTE

Producto

Características específicas

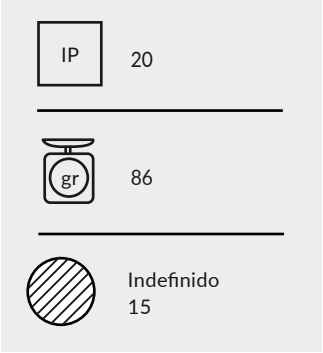


Características físicas

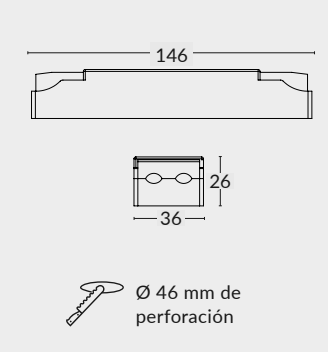


Control: On / Off

| Código | Potencia W | Corriente de salida mA | Voltaje de salida VCD | Voltaje de entrada VCA |
|---|---|---|---|---|
| E1117.25 | 5.0-10.0 | 250 | 20-40 | 120-277 |
| E1117.32 | 6.4-13.0 | 320 | | |
| E1117.40 | 8.0-16.0 | 400 | | |
| E1117.50 | 10.0-20.0 | 500 | | |

- Con protección contra corto circuito, sobrecarga, sobrevoltaje
- Se recomienda una carga mínima del 10% y una máxima del 80%

## DRIVER A CORRIENTE CONSTANTE

Producto

Características específicas

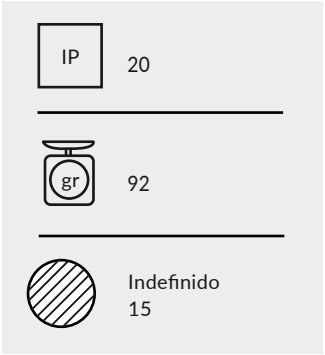


Características físicas

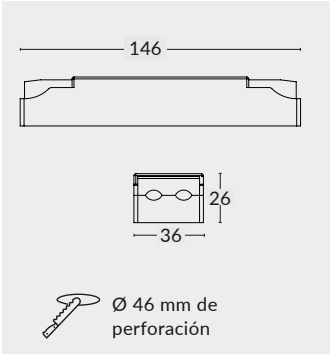


Control: On / Off

| Código | Potencia W | Corriente de salida mA | Voltaje de salida VCD | Voltaje de entrada VCA |
|---|---|---|---|---|
| E1118.35 | 1.8-7.0 | 350 | 5-20 | 120-277 |
| E1118.42 | 2.1-8.4 | 420 | | |
| E1118.50 | 2.5-10.0 | 500 | | |
| E1118.70 | 3.5-14.0 | 700 | | |

- Con protección contra corto circuito, sobrecarga, sobrevoltaje
- Se recomienda una carga mínima del 10% y una máxima del 80%

## DRIVER A CORRIENTE CONSTANTE

Producto

Características específicas

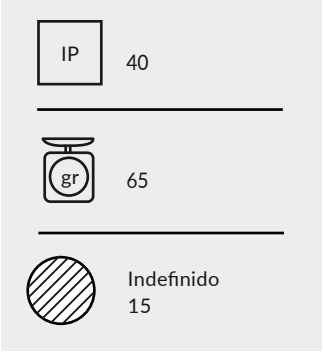


Características físicas

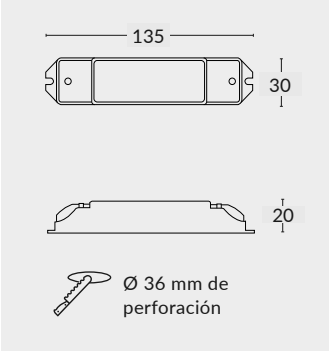


Atenuable: 0-10 V

- Con protección contra corto circuito, sobrecarga, sobrevoltaje
- Se recomienda una carga mínima del 10% y una máxima del 80%

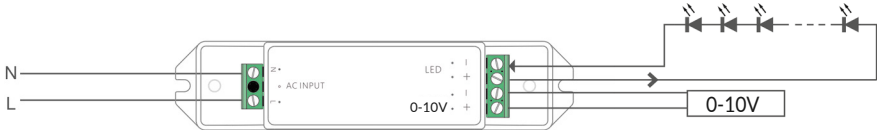


0-10V, 10V PWM,
resistencia 0-100% Atenuación

| Código | Potencia W | Corriente de salida mA | Voltaje de salida VCD | Voltaje de entrada VCA |
|---|---|---|---|---|
| E1011-15 | 1.0-4.0 | 100 | 10-45 | 100-240 |
| E1012-15 | 1.0-7.0 | 150 | 10-45 | |
| E1013-15 | 2.0-9.0 | 200 | 10-45 | |
| E1014-15 | 2.0-10.0 | 250 | 10-40 | |
| E1015-15 | 3.0-10.0 | 300 | 10-33 | |
| E1016-15 | 3.5-10.0 | 350 | 10-29 | |
| E1017-15 | 3.5-10.0 | 350 | 10-29 | |
| E1018-15 | 4.0-10.0 | 400 | 10-25 | |
| E1019-15 | 4.0-10.0 | 400 | 10-25 | |
| E101A-15 | 4.5-10.0 | 450 | 10-22 | |
| E101B-15 | 5.0-10.0 | 500 | 10-20 | |
| E101C-15 | 5.5-10.0 | 550 | 10-18 | |
| E101E-15 | 6.0-10.0 | 600 | 10-17 | |
| E101F-15 | 6.5-10.0 | 650 | 10-15 | |
| E101G-15 | 7.0-10.0 | 700 | 10-14 | |

## DRIVER A CORRIENTE CONSTANTE

Producto

Características específicas

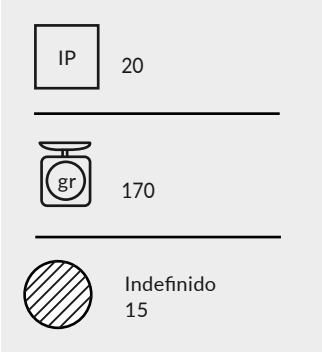


Características físicas

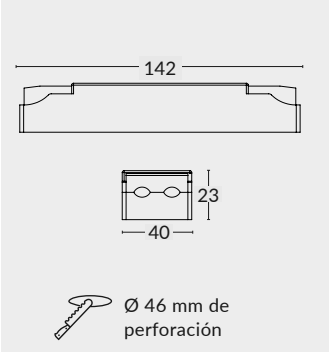


Atenuable: 0-10 V

| Código | Potencia W | Corriente de salida mA | Voltaje de salida VCD | Voltaje de entrada VCA |
|---|---|---|---|---|
| E1152.20 | 1.8-8.4 | 200 | 9-42 | 100-240 |
| E1152.25 | 2.3-11.0 | 250 | 9-42 | |
| E1152.30 | 2.7-13.0 | 300 | 9-42 | |
| E1152.35 | 3.2-15.0 | 350 | 9-42 | |
| E1152.40 | 3.6 -17.0 | 400 | 9-42 | |
| E1152.45 | 4.1-19.0 | 450 | 9-42 | |
| E1152.50 | 4.5-21.0 | 500 | 9-42 | |
| E1152.55 | 5.0-23.0 | 550 | 9-42 | |
| E1152.60 | 5.4-25.0 | 600 | 9-42 | |
| E1152.65 | 5.9-27.0 | 650 | 9-42 | |
| E1152.70 | 6.3-29.0 | 700 | 9-42 | |
| E1152.75 | 6.8-30.0 | 750 | 9-40 | |
| E1152.80 | 7.2-30.0 | 800 | 9-38 | |

- Con protección contra corto circuito, sobrecarga, sobrevoltaje
- Se recomienda una carga mínima del 10% y una máxima del 80%

## DRIVER A CORRIENTE CONSTANTE

Producto

Características específicas

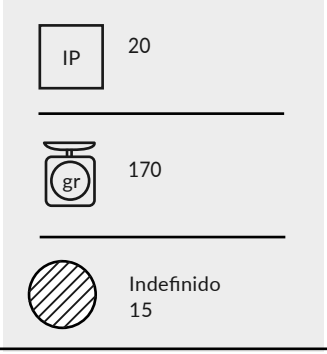


Características físicas

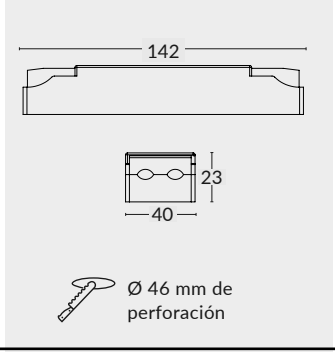


Atenuable: 0-10 V

| Código | Potencia W | Corriente de salida mA | Voltaje de salida VCD | Voltaje de entrada VCA |
|---|---|---|---|---|
| E1153.30 | 2.7-13.0 | 300 | 9-42 | 100-240 |
| E1153.35 | 3.2-15.0 | 350 | 9-42 | |
| E1153.40 | 3.6-17.0 | 400 | 9-42 | |
| E1153.45 | 4.1-19.0 | 450 | 9-42 | |
| E1153.50 | 4.5-21.0 | 500 | 9-42 | |
| E1153.55 | 5.0-23.0 | 550 | 9-42 | |
| E1153.60 | 5.4-25.0 | 600 | 9-42 | |
| E1153.65 | 5.9-27.0 | 650 | 9-42 | |
| E1153.70 | 6.3-29.0 | 700 | 9-42 | |
| E1153.75 | 6.8-32.0 | 750 | 9-42 | |
| E1153.80 | 7.2-34.0 | 800 | 9-42 | |
| E1153.85 | 7.7-36.0 | 850 | 9-42 | |
| E1153.90 | 8.1-38.0 | 900 | 9-42 | |
| E1153.95 | 8.6-40.0 | 950 | 9-42 | |
| E1153.A0 | 9.0-40.0 | 1000 | 9-40 | |
| E1153.A5 | 9.5-40.0 | 1050 | 9-38 | |

- Con protección contra corto circuito, sobrecarga, sobrevoltaje
- Se recomienda una carga mínima del 10% y una máxima del 80%

## DRIVER A CORRIENTE CONSTANTE

Producto

Características específicas

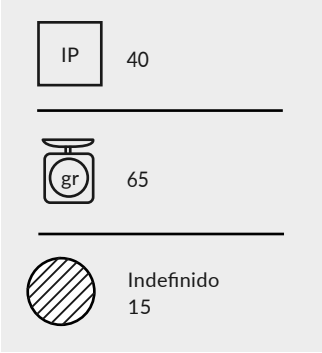


Características físicas

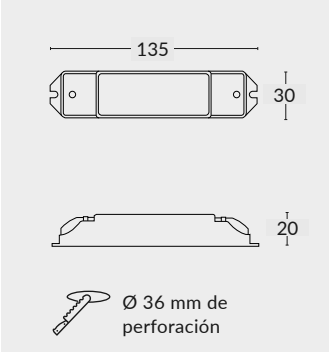


Atenuable: con resistencia variable (Trimpot) incluida.

- Con protección contra corto circuito, sobrecarga, sobrevoltaje
- Se recomienda una carga mínima del 10% y una máxima del 80%
- Por medio de la resistencia variable (Trimpot), es posible ajustar el nivel de intensidad lumínico para obtener la cantidad de luz requerida.

Diagrama de conexión

**con Trimpot**

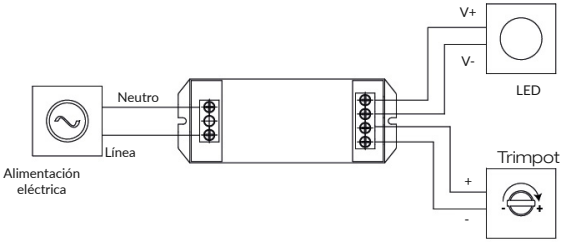

| Código | Potencia W | Corriente de salida mA | Voltaje de salida VCD | Voltaje de entrada VCA |
|---|---|---|---|---|
| E1090-15 | 1.0-4.0 | 100 | 10-45 | |
| E1091-15 | 1.0-7.0 | 150 | 10-45 | |
| E1092-15 | 2.0-9.0 | 200 | 10-45 | |
| E1093-15 | 2.0-10.0 | 250 | 10-40 | |
| E1094-15 | 3.0-10.0 | 300 | 10-33 | |
| E1095-15 | 3.0-10.0 | 350 | 10-29 | |
| E1096-15 | 3.5-10.0 | 350 | 10-29 | |
| E1097-15 | 4.0-10.0 | 400 | 10-25 | 100-240 |
| E1098-15 | 4.0-10.0 | 400 | 10-25 | |
| E1099-15 | 4.5-10.0 | 450 | 10-22 | |
| E109A-15 | 5.0-10.0 | 500 | 10-20 | |
| E109B-15 | 5.5-10.0 | 550 | 10-18 | |
| E109C-15 | 6.0-10.0 | 600 | 10-17 | |
| E109E-15 | 6.5-10.0 | 650 | 10-15 | |
| E109F-15 | 7.0-10.0 | 700 | 10-14 | |

## DRIVER A CORRIENTE CONSTANTE

Producto

Características específicas

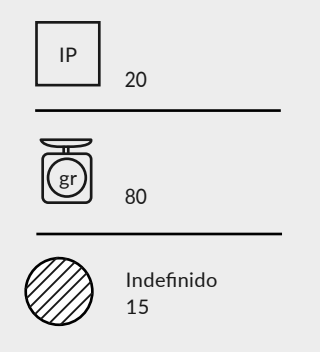


Características físicas

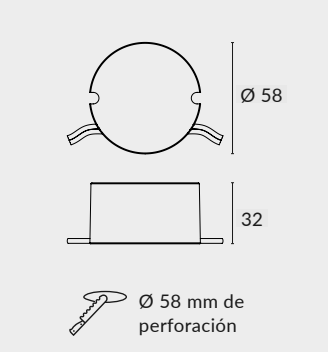


Atenuable: por control de fase forward y reverse

| Código | Potencia W | Corriente de salida mA | Voltaje max de salida VCD | Voltaje de entrada VCA |
|---|---|---|---|---|
| E1002-15 | 11.0-15.0 | 350 | 30-42 | 120 |
| E1004-15 | 7.5-11.0 | 250 | | |

- Con protección contra corto circuito, sobrecarga, sobrevoltaje
- Se recomienda una carga mínima del 10% y una máxima del 80%

## DRIVER A CORRIENTE CONSTANTE

Producto

Características específicas

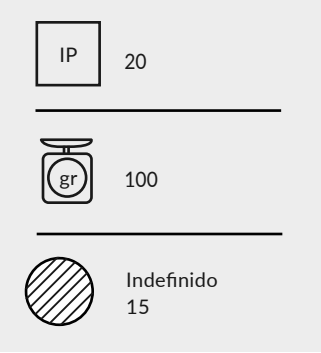


Características físicas

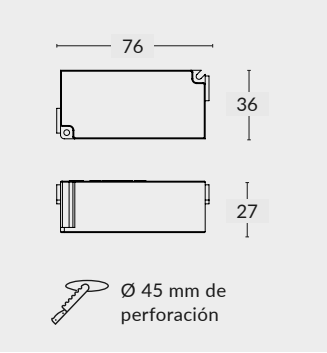


Atenuable: por control de fase tipo forward y reverse

| Código | Potencia W | Corriente de salida mA | Voltaje de salida VCD | Voltaje de entrada VCA |
|---|---|---|---|---|
| E1110.12 | 0.4-5.0 | 120 | 3-42 | 127 |
| E1110.15 | 0.5-6.3 | 150 | 3-42 | |
| E1110.18 | 0.5-7.6 | 180 | 3-42 | |
| E1110.20 | 0.6-8.4 | 200 | 3-42 | |
| E1110.25 | 0.8-10.0 | 250 | 3-40 | |
| E1110.30 | 0.9-10.0 | 300 | 3-33 | |
| E1110.32 | 1.0-10.0 | 320 | 3-31 | |
| E1110.35 | 1.1-10.0 | 350 | 3-29 | |

- Con protección contra corto circuito, sobrecarga, sobrevoltaje
- Se recomienda una carga mínima del 10% y una máxima del 80%

## DRIVER A CORRIENTE CONSTANTE

Producto

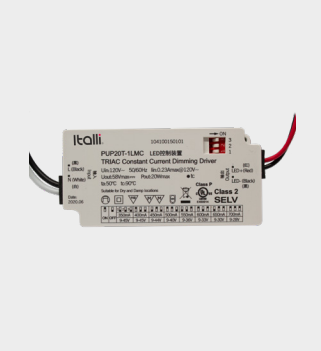


Características específicas

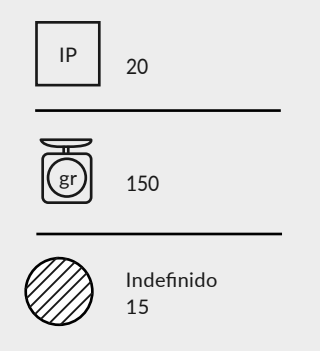


Características físicas

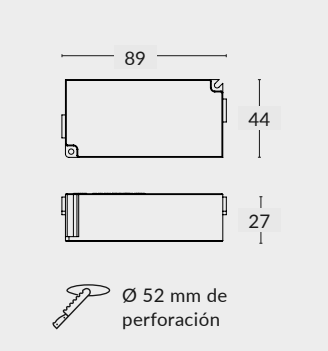


Atenuable: por control de fase tipo forward y reverse

| Código | Potencia W | Corriente de salida mA | Voltaje de salida VCD | Voltaje de entrada VCA |
|---|---|---|---|---|
| E1111.35 | 1.1-16.0 | 350 | 3-45 | 127 |
| E1111.40 | 1.2-18.0 | 400 | 3-45 | |
| E1111.45 | 1.4-20.0 | 450 | 3-44 | |
| E1111.50 | 1.5-20.0 | 500 | 3-40 | |
| E1111.55 | 1.7-20.0 | 550 | 3-36 | |
| E1111.60 | 1.8-20.0 | 600 | 3-33 | |
| E1111.65 | 2.0-20.0 | 650 | 3-31 | |
| E1111.70 | 2.1-20.0 | 700 | 3-29 | |

- Con protección contra corto circuito, sobrecarga, sobrevoltaje
- Se recomienda una carga mínima del 10% y una máxima del 80%

## DRIVER A CORRIENTE CONSTANTE

Producto

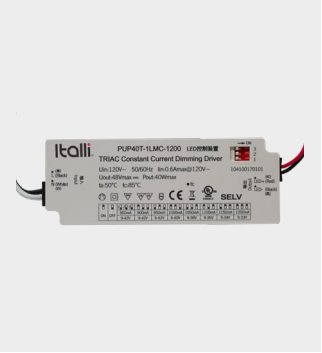


Características específicas

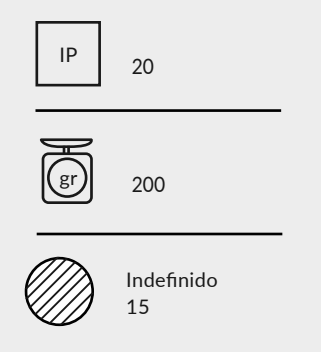


Características físicas

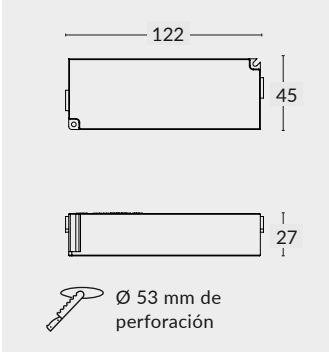


Atenuable: por control de fase tipo forward y reverse

| Código | Potencia W | Corriente de salida mA | Voltaje de salida VCD | Voltaje de entrada VCA |
|---|---|---|---|---|
| E1112.70 | 2.1-29.0 | 700 | 3-42 | 127 |
| E1112.75 | 2.3-32.0 | 750 | 3-42 | |
| E1112.80 | 2.4-34.0 | 800 | 3-42 | |
| E1112.85 | 2.6-36.0 | 850 | 3-42 | |
| E1112.90 | 2.7-38.0 | 900 | 3-42 | |
| E1112.95 | 2.9-40.0 | 950 | 3-42 | |
| E1112.A0 | 3.0-40.0 | 1000 | 3-40 | |
| E1112.A5 | 3.2-40.0 | 1050 | 3-38 | |

- Con protección contra corto circuito, sobrecarga, sobrevoltaje
- Se recomienda una carga mínima del 10% y una máxima del 80%

## DRIVER A CORRIENTE CONSTANTE Y FUENTE DE ALIMENTACIÓN

Producto

Características específicas

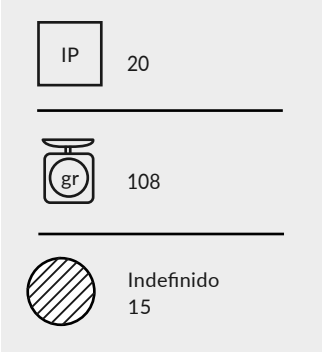


Características físicas

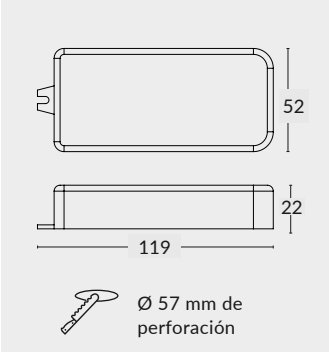


Atenuable: DALI

| Código | Potencia W | Corriente de salida mA | Voltaje de salida VCD | Voltaje de entrada VCA |
|---|---|---|---|---|
| E1031.25 | 0.5-10.0 | 250 | 2-40 | 110-240 |
| E1031.35 | 0.7-14.0 | 350 | 2-40 | |
| E1031.40 | 0.8-15.0 | 400 | 2-38 | |
| E1031.45 | 0.9-15.0 | 450 | 2-33 | |
| E1031.50 | 1.0-15.0 | 500 | 2-30 | |
| E1031.55 | 1.1-15.0 | 550 | 2-27 | |
| E1031.60 | 1.2-15.0 | 600 | 2-25 | |
| E1031.70 | 1.4-15.0 | 700 | 2-21 | |
| E1031-15 | 15 | - | 24 | |

Los valores indicados en esta tabla corresponden a una alimentación a 127 V.
Para obtener los valores 220 V revisar ficha técnica
- Con protección contra corto circuito, sobrecarga, sobrevoltaje
- Se recomienda una carga mínima del 10% y una máxima del 80%

## DRIVER A CORRIENTE CONSTANTE Y FUENTE DE ALIMENTACIÓN

Producto

Características específicas

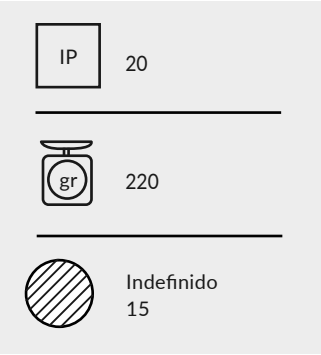


Características físicas

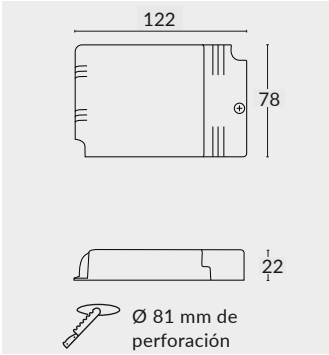


Atenuable: DALI, 0-10 V y Push to Dim.

| Código | Potencia W | Corriente de salida mA | Voltaje de salida VCD | Voltaje de entrada VCA |
|---|---|---|---|---|
| E1080-15 | 0.7-25.0 | 350 | 2-71 | 110-240 |
| E1081-15 | 1.0-36.0 | 500 | 2-71 | |
| E1082-15 | 1.1-39.0 | 550 | 2 -71 | |
| E1083-15 | 1.3-40.0 | 650 | 2-62 | |
| E1084-15 | 1.4 -40.0 | 700 | 2-57 | |
| E1085-15 | 1.5-40.0 | 750 | 2-53 | |
| E1086-15 | 1.7- 40.0 | 850 | 2-47 | |
| E1087-15 | 1.8-40.0 | 900 | 2-44 | |
| E1088-15 | 2.0-40.0 | 1000 | 2-40 | |
| E1089-15 | 2.1-40.0 | 1050 | 2-38 | |
| E108A-15 | 50 | - | 48 | |

- Con protección contra corto circuito, sobrecarga, sobrevoltaje
- Se recomienda una carga mínima del 10% y una máxima del 80%
- Los valores indicados en esta tabla corresponden a una alimentación a 127V.
- Para obtener los valores 220V revisar ficha técnica

## DRIVER A CORRIENTE CONSTANTE

Producto

Características específicas

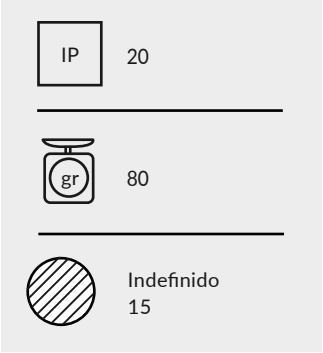


Características físicas

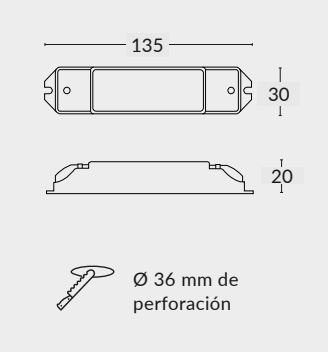


Atenuable: DALI

| Código | Potencia W | Corriente de salida mA | Voltaje de salida VCD | Voltaje de entrada VCA |
|---|---|---|---|---|
| E100A.10 | 1.0-4.2 | 100 | 10-42 | 120-240 |
| E100A.15 | 1.5-6.3 | 150 | 10-42 | |
| E100A.20 | 2.0-8.4 | 200 | 10-42 | |
| E100A.25 | 2.5-11.0 | 250 | 10-42 | |
| E100A.30 | 3.0-12.0 | 300 | 10-40 | |
| E100A.35 | 3.5-12.0 | 350 | 10-34 | |
| E100A.40 | 4.0-12.0 | 400 | 10-30 | |

- Con protección contra corto circuito, sobrecarga, sobrevoltaje
- Se recomienda una carga mínima del 10% y una máxima del 80%

## DRIVER A CORRIENTE CONSTANTE

Producto

Características específicas

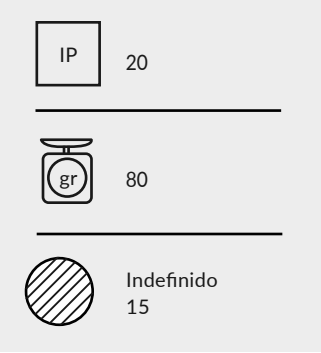


Características físicas

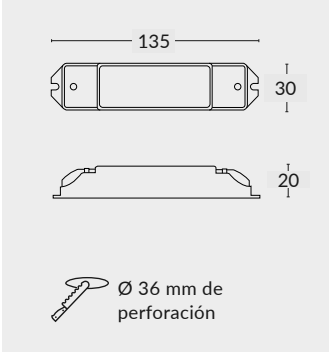


Atenuable: DALI

| Código | Potencia W | Corriente de salida mA | Voltaje de salida VCD | Voltaje de entrada VCA |
|---|---|---|---|---|
| E100B.35 | 3.5-8.4 | 350 | 10-24 | 120-240 |
| E100B.40 | 4.0-9.6 | 400 | 10-24 | |
| E100B.45 | 4.5-11.0 | 450 | 10-24 | |
| E100B.50 | 5.0-12.0 | 500 | 10-24 | |
| E100B.55 | 5.5-12.0 | 550 | 10-22 | |
| E100B.60 | 6.0-12.0 | 600 | 10-20 | |
| E100B.65 | 6.5-12.0 | 650 | 10-18 | |
| E100B.70 | 7.0-12.0 | 700 | 10-17 | |

- Con protección contra corto circuito, sobrecarga, sobrevoltaje
- Se recomienda una carga mínima del 10% y una máxima del 80%

## DRIVER A CORRIENTE CONSTANTE

Producto

Características específicas

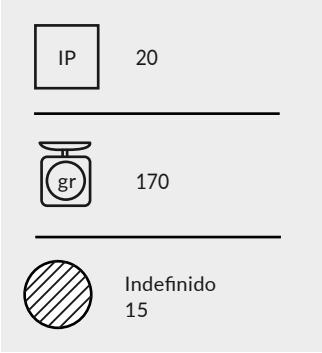


Características físicas

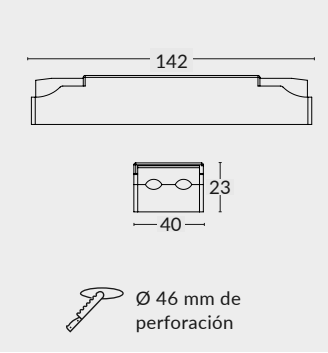


Atenuable Tunable White y Dim to Warm - DALI 2

| Código | Potencia W | Corriente de salida mA | Voltaje de salida VCD | Voltaje de entrada VCA |
|---|---|---|---|---|
| E1150.20 | 1.8- 8.4 | 200 | 9-42 | |
| E1150.25 | 2.3-11.0 | 250 | 9-42 | |
| E1150.30 | 2.7-13.0 | 300 | 9-42 | |
| E1150.35 | 3.2-15.0 | 350 | 9-42 | |
| E1150.40 | 3.6-17.0 | 400 | 9-42 | |
| E1150.45 | 4.1-19.0 | 450 | 9-42 | |
| E1150.50 | 4.5-21.0 | 500 | 9-42 | 120-240 |
| E1150.55 | 5.0-23.0 | 550 | 9-42 | |
| E1150.60 | 5.4-25.0 | 600 | 9-42 | |
| E1150.65 | 5.9-27.0 | 650 | 9 -42 | |
| E1150.70 | 6.3-29.0 | 700 | 9-42 | |
| E1150.75 | 6.8-30.0 | 750 | 9-40 | |
| E1150.80 | 7.2-30.0 | 800 | 9-38 | |

- Con protección contra corto circuito, sobrecarga, sobrevoltaje
- Se recomienda una carga mínima del 10% y una máxima del 80%
- Puede ser conectada a un solo canal y trabajar a corriente constante

## DRIVER A CORRIENTE CONSTANTE

Producto

Características específicas

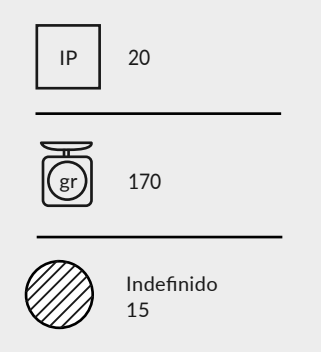


Características físicas

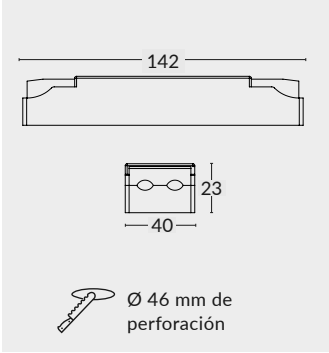


Atenuable: Tunable White y Dim to Warm - DALI 2

| Código | Potencia W | Corriente de salida mA | Voltaje de salida VCD | Voltaje de entrada VCA |
|---|---|---|---|---|
| E1151.30 | 2.7-13.0 | 300 | 9-42 | 120-240 |
| E1151.35 | 3.2-15.0 | 350 | 9-42 | |
| E1151.40 | 3.6-17.0 | 400 | 9-42 | |
| E1151.45 | 4.1-19.0 | 450 | 9-42 | |
| E1151.50 | 4.5-21.0 | 500 | 9 -42 | |
| E1151.55 | 5.0-23.0 | 550 | 9-42 | |
| E1151.60 | 5.4-25.0 | 600 | 9-42 | |
| E1151.65 | 5.9-27.0 | 650 | 9-42 | |
| E1151.70 | 6.3-29.0 | 700 | 9-42 | |
| E1151.75 | 6.8-32.0 | 750 | 9-42 | |
| E1151.80 | 7.2-34.0 | 800 | 9-42 | |
| E1151.90 | 8.1-38.0 | 900 | 9-42 | |
| E1151.A5 | 9.5-40.0 | 1050 | 9-38 | |

- Con protección contra corto circuito, sobrecarga, sobrevoltaje
- Se recomienda una carga mínima del 10% y una máxima del 80%
- Puede ser conectada a un solo canal y trabajar a corriente constante

# EQUIPO REPETIDOR Y REPLICADOR DALI

Producto

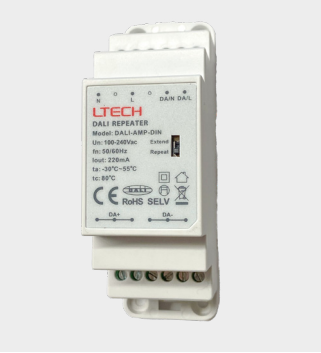


Características específicas

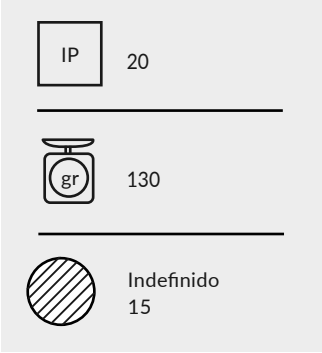


Características físicas

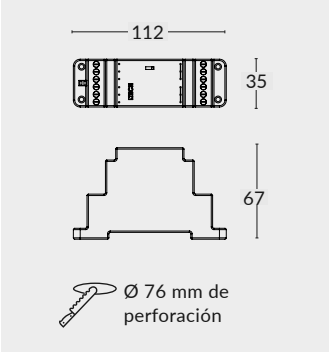


Repetidor DALI DT6/DT8, Push to Dim

| Código | Corriente de salida mA | Voltaje de entrada VCA |
|---|---|---|
| E1170-15 | 220 | 120-240 |

° Con protección contra corto circuito, sobrecarga, sobrevoltaje

Este equipo **amplifica la señal DALI** con una entrada de 2 mA y salida de 220 mA, permitiendo dos modos de operación:
- **Modo Repetidor** (Relay mode), el cual permite aumentar la potencia de la señal DALI.
- **Modo Extendido** (Extended mode) el cual utiliza un canal DALI y **lo replica con los mismos valores** de atenuación generando hasta 64 canales adicionales que se controlarán en forma idéntica; también permite la función Push To Dim, la cual controlará todos los canales con los mismos valores de atenuación.

Más información y diagramas de conexión en la ficha técnica

# EQUIPO CONTROLADOR DALI RGBW

Producto

Características específicas

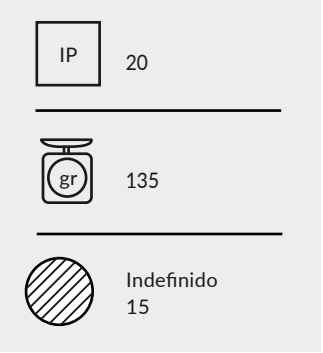


Características físicas

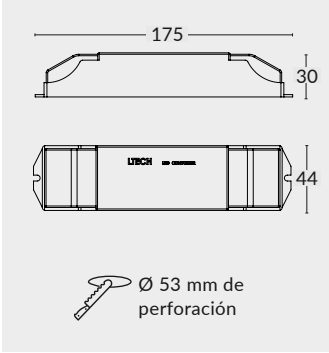


Atenuable: DALI, Push to Dim

| Código | Corriente de salida A | Voltaje de entrada y salida VCD | Canales | Potencia W |
|---|---|---|---|---|
| E1171-15 | 20 | 12/24 | 4 | 240/480 |

- 0 - 60 W x 4 CH = 240 W @ 12VCD
- 0 - 120 W x 4 CH = 480 W @ 24VCD
- Con protección contra corto circuito, sobrecarga, sobrevoltaje

Diagrama de conexión RGBW

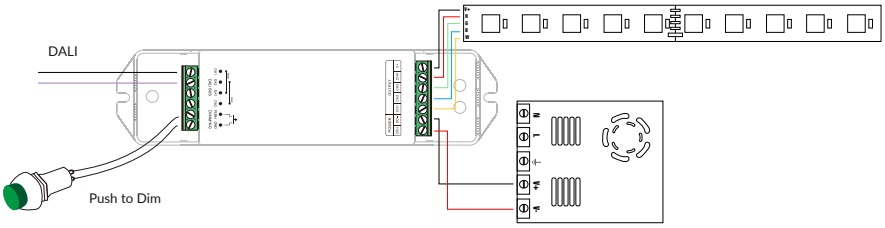


EQUIPOS

Italli®