EQUIPOS

BROCHURE DE PRODUCTO

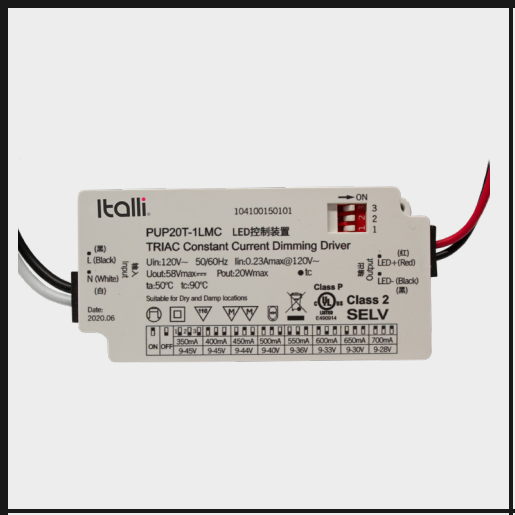

2026.02

Italli

Italli
TRIAC LED DRIVER

EQUIPOS; FUENTES DE ALIMENTACIÓN Y CONTROL

El avance tecnológico de los LEDs ha hecho necesario contar con una amplia variedad de equipos para poder operarlos correctamente.

La oferta de productos ITALLI va desde fuentes de alimentación para voltaje constante (24VDC) y controladores para corriente constate (drivers) en diferentes dimensiones, capacidades y con compatibilidad con diferentes protocolos de atenuación es parte de la oferta de productos de ITALLI.

Contamos con equipos compatibles con los siguientes tipos de atenuación:

- Control por fase (Phase Cut forward & reverse)
- 0-10V
- DALI
- DALI 2 (Tunable White, Dim to Warm)
- Push to Dim
- Atenuación directa por Trimpot (resistencia variable) disponible en equipos 0-10V

ÍNDICE EQUIPOS VOLTAJE CONSTANTE

ON / OFF

CLAVE	PÁGINA
E0020 - 15	8
E0021 - 15	8
E0022 - 15	8
E0023 - 15	8
E1007 - 15	9
E1050 - 15	10
EQ71 - 015	10
EQ72 - 015	10
EQ73 - 015	10
EQ79 - 015	10

0-10 V

CLAVE	PÁGINA
E1130 - 15	11
E1131 - 15	11
E1132 - 15	11
E1133 - 15	11
E1134 - 15	11

TRIMPOT

CLAVE	PÁGINA
E1135 - 15	12
E1136 - 15	12
E1137 - 15	12
E1138 - 15	12
E1139 - 15	12

FASE

CLAVE	PÁGINA
EQ084 - 15	13
EQ085 - 15	13
EQ086 - 15	13
EQ087 - 15	13

DALI

CLAVE	PÁGINA
E0032 - 15	14
E0034 - 15	14

DALI-2

CLAVE	PÁGINA
E1144 - 15	14
E1145 - 15	14
E1140 - 15	15
E1141 - 15	15
E1142 - 15	15
E1143 - 15	15
E118A -15	16
E118B	16

ÍNDICE EQUIPOS CORRIENTE CONSTANTE

ON / OFF

CLAVE	PÁGINA
E0006 - 15	18
EQ84 - 015	18
E1008	19
E1117	20
E1118	21

TRIMPOT

CLAVE	PÁGINA
E1090 - 15	27
E1091 - 15	27
E1092 - 15	27
E1093 - 15	27
E1094 - 15	27
E1095 - 15	27
E1096 - 15	27
E1097 - 15	27
E1098 - 15	27
E1099 - 15	27
E109A - 15	27
E109B - 15	27
E109C - 15	27
E109E - 15	27
E109F - 15	27

0-10 V

CLAVE	PÁGINA
E1011 - 15	23
E1012 - 15	23
E1013 - 15	23
E1014 - 15	23
E1015 - 15	23
E1016 - 15	23
E1017 - 15	23
E1018 - 15	23
E1019 - 15	23
E101A - 15	23
E101B - 15	23
E101C - 15	23
E101E - 15	23
E101F - 15	23
E101G - 15	23
E1152	24
E1153	25

ÍNDICE EQUIPOS CORRIENTE CONSTANTE

FASE

CLAVE	PÁGINA
E1002 - 15	28
E1004 - 15	28
E1110	29
E1111	30
E1112	31

DALI

CLAVE	PÁGINA
E1031 - 15	32
E1080 - 15	33
E1081 - 15	33
E1082 - 15	33
E1083 - 15	33
E1084 - 15	33
E1085 - 15	33
E1086 - 15	33
E1087 - 15	33
E1088 - 15	33
E1089 - 15	33
E108A - 15	33
E100A	34
E100B	35
E1150	36
E1151	37

CONTROLADOR DALI RGBW Y REPLICADOR DALI

CLAVE	PÁGINA
E1170 - 15	38
E1171 - 15	39

PASEO
CUING

FUENTES DE ALIMENTACIÓN 24 V DE VOLTAJE CONSTANTE PARA RIEL DIN

Código	E0020-15	E0021-15	E0022-15	E0023-15
Salida (VCD)	24			
Potencia (W)	75	120	240	480
Entrada (VCA)	120-240			
Control	On/Off			
IP	20			
Peso (g)	510	600	1000	1500
Imagen				
Dimensiones (mm)	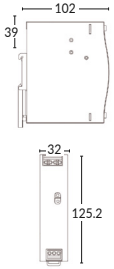	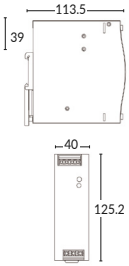	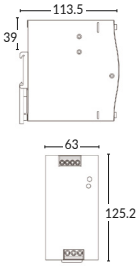	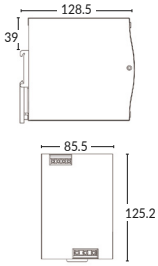

- Con protección contra corto circuito, sobrecarga, sobrevoltaje
- Se recomienda una carga mínima del 10% y una máxima del 80%

FUENTE DE ALIMENTACIÓN 24 V DE VOLTAJE CONSTANTE

Producto

Características específicas

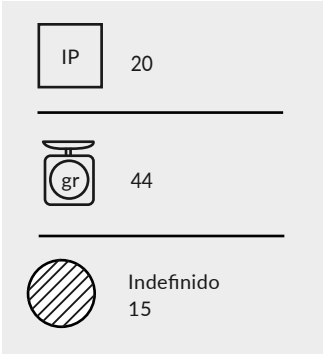

Características físicas

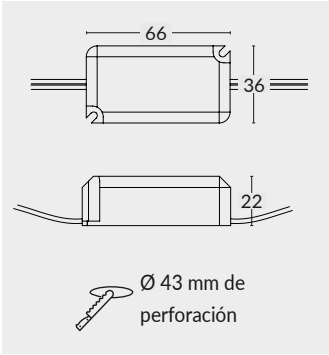

Control: On/Off

Código	Potencia W	Voltaje max de salida VCD	Voltaje de entrada VCA
E1007-15	15	24	100-240

- Con protección contra corto circuito, sobrecarga, sobrevoltaje
- Se recomienda una carga mínima del 10% y una máxima del 80%

FUENTES DE ALIMENTACIÓN 24 V

Código	EQ79-015	EQ71-015	EQ72-015	EQ73-015	E1050-15
Salida (VCD)			24		
Potencia (W)	35	75	150	350	96
Entrada (VCA)	100-240	100-240	100-240	100-240	120-277
Control			On/Off		
IP	20	20	20	20	64
Peso (g)	230	220	640	760	500
Imagen					
Dimensiones (mm)	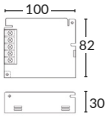	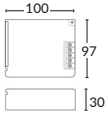	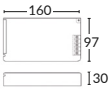	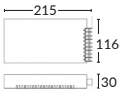	
	Ø 88 mm de perforación	Ø 102 mm de perforación	Ø 102 mm de perforación	Ø 120 mm de perforación	Ø 53 mm de perforación

- Las fuentes de alimentación deben ser instaladas en caja de conexión.
- Con protección contra corto circuito, sobrecarga, sobrevoltaje
- Se recomienda una carga mínima del 10% y una máxima del 80%

FUENTES DE ALIMENTACIÓN 24 V DE VOLTAJE CONSTANTE

Código	E1134-15	E1130-15	E1131-15	E1132-15	E1133-15
Salida (VCD)	24				
Potencia (W)	40	75	150	240	320
Entrada (VCA)	120-277	120-240	120-240	120-240	120-240
Control	0-10 V				
IP	67				
Peso (g)	500	820	820	1055	1700
Imagen					
Dimensiones (mm)	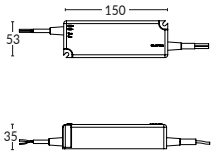	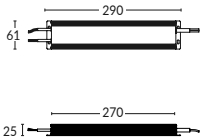	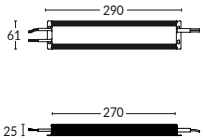	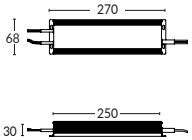	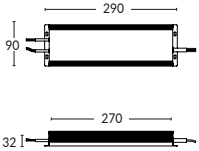
	Ø 63 mm de perforación	Ø 66 mm de perforación	Ø 66 mm de perforación	Ø 75 mm de perforación	Ø 96 mm de perforación

- Con protección contra corto circuito, sobrecarga, sobrevoltaje
- Se recomienda una carga mínima del 10% y una máxima del 80%

FUENTES DE ALIMENTACIÓN 24 V DE VOLTAJE CONSTANTE

Código	E1135-15	E1136-15	E1137-15	E1138-15	E1139-15
Salida (VCD)	24				
Potencia (W)	40	75	150	240	320
Entrada (VCA)	120-277	120-240	120-240	120-240	120-240
Control	Atenuable con resistencia variable (Trimpot)				
IP	20				
Peso (g)	500	820	820	1055	1700
Imagen					
Dimensiones (mm)	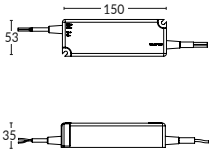	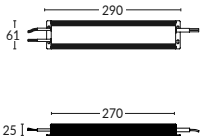	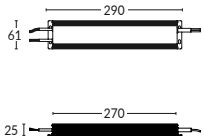	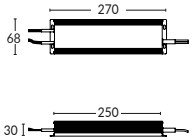	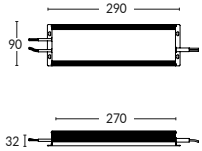
	Ø 63 mm de perforación	Ø 66 mm de perforación	Ø 66 mm de perforación	Ø 75 mm de perforación	Ø 96 mm de perforación

- Con protección contra corto circuito, sobrecarga, sobrevoltaje
- Se recomienda una carga mínima del 10% y una máxima del 80%

Diagrama de conexión

con Trimpot

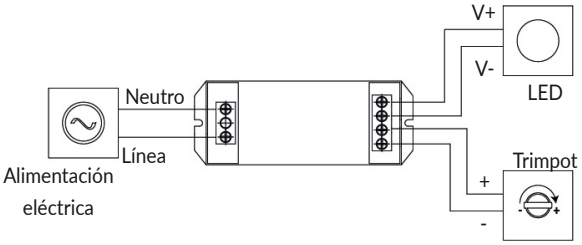

Fuente de alimentación voltaje constante con control de fase tipo forward y reverse.

Código	EQ084-15	EQ085-15	EQ086-15	EQ087-15
Salida (VCD)	24			
Potencia (W)	25	50	100	200
Entrada (VCA)	100-130			
Atenuación	Control de fase			
IP	20	20	66	66
Peso (g)	220	310	1050	1400
Imagen				
Dimensiones (mm)	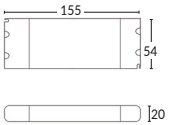	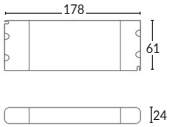	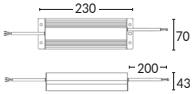	
	Ø 58 mm de perforación	Ø 66 mm de perforación	Ø 83 mm de perforación	Ø 91 mm de perforación

- Con protección contra corto circuito, sobrecarga, sobrevoltaje
- Se recomienda una carga mínima del 20% y una máxima del 80%
- Es compatible con atenuadores de control de fase tipo forward y reverse, proporcionando un rango de atenuación entre el 5 al 100% (puede variar dependiendo del atenuador seleccionado). El control por corte de fase no requiere de ningún cable de control adicional, sólo con neutro y fase lo que ayuda a tener una instalación eléctrica más sencilla. Se debe verificar la compatibilidad con el atenuador a utilizar.

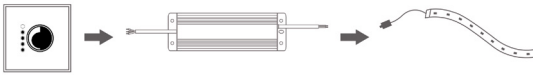

Dimmer — Fuente de Alimentación — Tira LED

FUENTES DE ALIMENTACIÓN DALI 24 V

Fuente de alimentación para voltaje constante, IP67 y atenuable con control DALI

Código	E0032-15	E0034-15	E1145-15	E1144-15
Salida (VCD)	24			
Potencia (W)	150	400	75	240
Entrada (VCA)	120-277			
Atenuación	DALI		DALI-2	
IP	67			
Peso (g)	800	1600	550	1055
Imagen				
Dimensiones (mm)	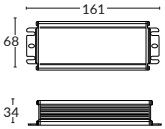	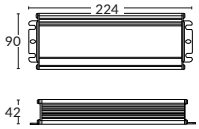	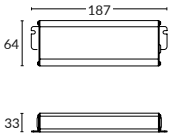	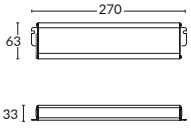
	Ø 76 mm de perforación	Ø 100 mm de perforación	Ø 72 mm de perforación	Ø 71 mm de perforación

- Con protección contra corto circuito, sobrecarga, sobrevoltaje
- Se recomienda una carga mínima del 10% y una máxima del 80%

Diagrama de conexión

DALI

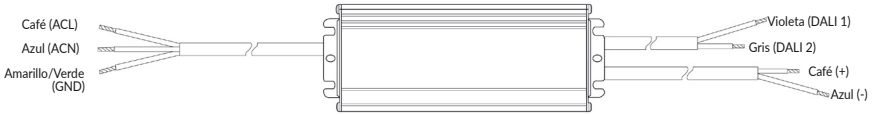

FUENTES DE ALIMENTACIÓN DALI-2 24 V

Fuente de alimentación para voltaje constante, IP67 y atenuable con control DALI-2

Código	E1140-15	E1141-15	E1142-15	E1143-15
Salida (VCD)	24			
Potencia (W)	60	90	120	200
Entrada (VCA)	120-277			
Atenuación	DALI-2			
IP	67			
Peso (g)	490	770	970	1003
Imagen				
Dimensiones (mm)	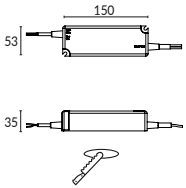 Ø 63 mm de perforación	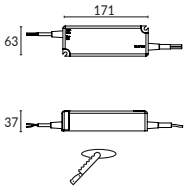 Ø 73 mm de perforación	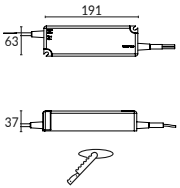 Ø 73 mm de perforación	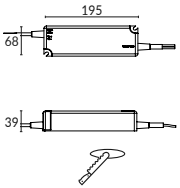 Ø 78 mm de perforación

- Con protección contra corto circuito, sobrecarga, sobrevoltaje
- Se recomienda una carga mínima del 10% y una máxima del 80%

FUENTES DE ALIMENTACIÓN 24 V

Código	E118A-15	E118B-15
Salida (VCD)	24	
Potencia (W)	75	150
Entrada (VCA)	120-277	
Control	DALI-2	
IP	20	
Peso (g)	340	730
Imagen		
Dimensiones (mm)	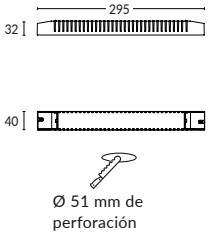	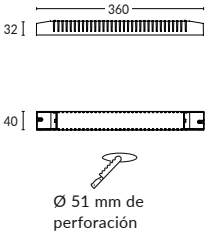

- Con protección contra corto circuito, sobrecarga, sobrevoltaje
- Se recomienda una carga mínima del 10% y una máxima del 80%

Driver a corriente constante para LED con protección circuito abierto y corto circuito.

Código	EQ84-015	E0006-15
Potencia (W)	4.2-7.7	8.5-12.0
Entrada (VCA)	100-240	100-277
Salida (VCD)	6-11	34-48
Salida (mA)	700	250
Atenuación	On/Off	
IP	42	20
Peso (g)	90	40
Imagen		
Dimensiones (mm)	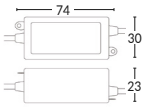 Ø 38 mm de perforación	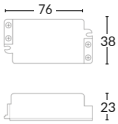 Ø 45 mm de perforación

- Con protección contra corto circuito, sobrecarga, sobrevoltaje
- Se recomienda una carga mínima del 10% y una máxima del 80%

DRIVER A CORRIENTE CONSTANTE

Producto

Características específicas

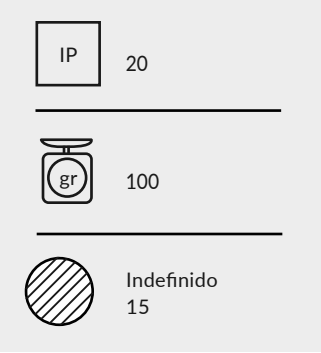

Características físicas

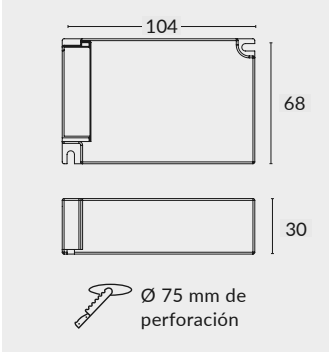

Control: On/Off

Código	Potencia W	Corriente de salida mA	Voltaje max de salida VCD	Voltaje de entrada VCA
E1008.50	14-22	500	28-44	120-277
E1008.65	18-29	650		
E1008.90	25-40	900		

- Con protección contra corto circuito, sobrecarga, sobrevoltaje
- Se recomienda una carga mínima del 10% y una máxima del 80%

DRIVER A CORRIENTE CONSTANTE

Producto

Características específicas

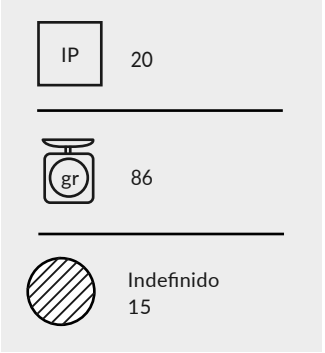

Características físicas

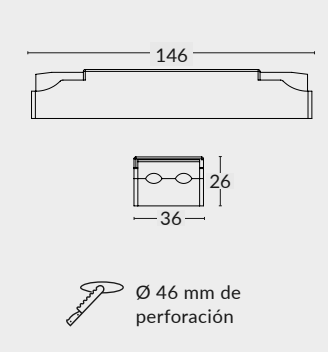

Control: On / Off

Código	Potencia W	Corriente de salida mA	Voltaje de salida VCD	Voltaje de entrada VCA
E1117.25	5.0-10.0	250	20-40	120-277
E1117.32	6.4-13.0	320		
E1117.40	8.0-16.0	400		
E1117.50	10.0-20.0	500		

- Con protección contra corto circuito, sobrecarga, sobrevoltaje
- Se recomienda una carga mínima del 10% y una máxima del 80%

DRIVER A CORRIENTE CONSTANTE

Producto

Características específicas

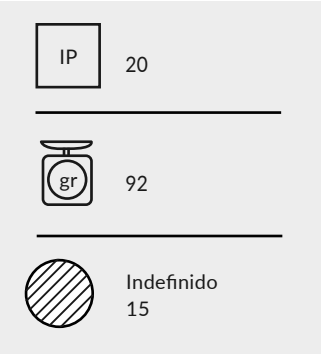

Características físicas

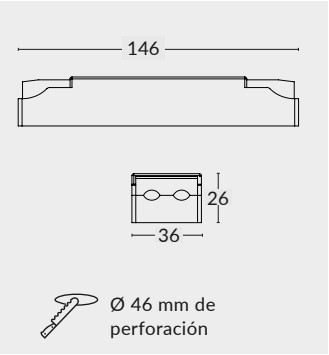

Control: On / Off

Código	Potencia W	Corriente de salida mA	Voltaje de salida VCD	Voltaje de entrada VCA
E1118.35	1.8-7.0	350	5-20	120-277
E1118.42	2.1-8.4	420		
E1118.50	2.5-10.0	500		
E1118.70	3.5-14.0	700		

- Con protección contra corto circuito, sobrecarga, sobrevoltaje
- Se recomienda una carga mínima del 10% y una máxima del 80%

DRIVER A CORRIENTE CONSTANTE

Producto

Características específicas

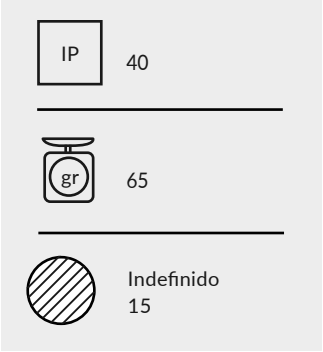

Características físicas

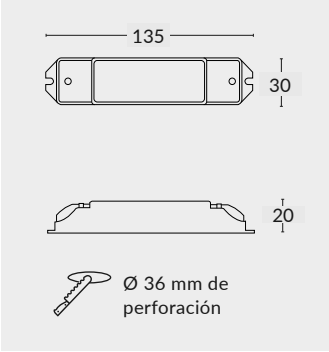

Atenuable: 0-10 V

- Con protección contra corto circuito, sobrecarga, sobrevoltaje
- Se recomienda una carga mínima del 10% y una máxima del 80%

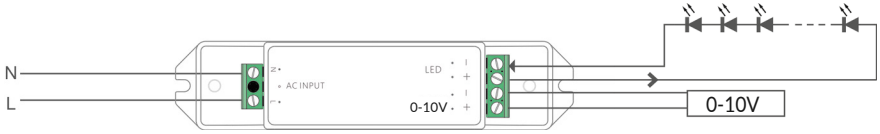

0-10V, 10V PWM,
resistencia 0-100% Atenuación

Código	Potencia W	Corriente de salida mA	Voltaje de salida VCD	Voltaje de entrada VCA
E1011-15	1.0-4.0	100	10-45	
E1012-15	1.0-7.0	150	10-45	
E1013-15	2.0-9.0	200	10-45	
E1014-15	2.0-10.0	250	10-40	
E1015-15	3.0-10.0	300	10-33	
E1016-15	3.5-10.0	350	10-29	
E1017-15	3.5-10.0	350	10-29	
E1018-15	4.0-10.0	400	10-25	100-240
E1019-15	4.0-10.0	400	10-25	
E101A-15	4.5-10.0	450	10-22	
E101B-15	5.0-10.0	500	10-20	
E101C-15	5.5-10.0	550	10-18	
E101E-15	6.0-10.0	600	10-17	
E101F-15	6.5-10.0	650	10-15	
E101G-15	7.0-10.0	700	10-14	

DRIVER A CORRIENTE CONSTANTE

Producto

Características específicas

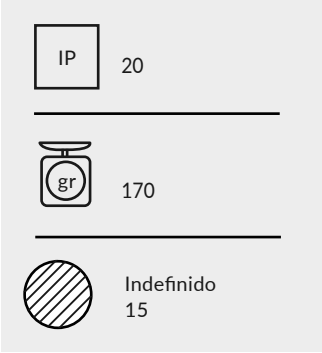

Características físicas

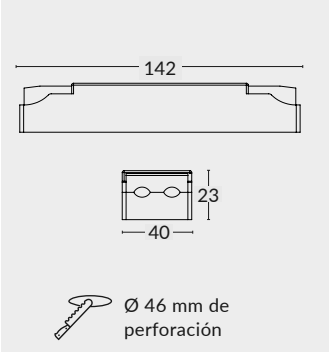

Atenuable: 0-10 V

Código	Potencia W	Corriente de salida mA	Voltaje de salida VCD	Voltaje de entrada VCA
E1152.20	1.8-8.4	200	9-42	100-240
E1152.25	2.3-11.0	250	9-42	
E1152.30	2.7-13.0	300	9-42	
E1152.35	3.2-15.0	350	9-42	
E1152.40	3.6 -17.0	400	9-42	
E1152.45	4.1-19.0	450	9-42	
E1152.50	4.5-21.0	500	9-42	
E1152.55	5.0-23.0	550	9-42	
E1152.60	5.4-25.0	600	9-42	
E1152.65	5.9-27.0	650	9-42	
E1152.70	6.3-29.0	700	9-42	
E1152.75	6.8-30.0	750	9-40	
E1152.80	7.2-30.0	800	9-38	

- Con protección contra corto circuito, sobrecarga, sobrevoltaje
- Se recomienda una carga mínima del 10% y una máxima del 80%

DRIVER A CORRIENTE CONSTANTE

Producto

Características específicas

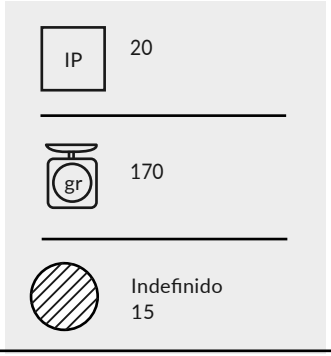

Características físicas

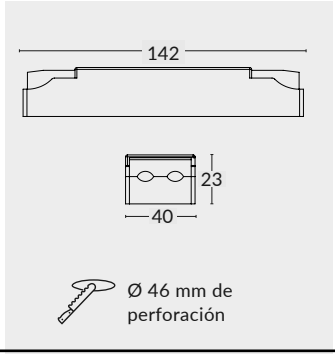

Atenuable: 0-10 V

Código	Potencia W	Corriente de salida mA	Voltaje de salida VCD	Voltaje de entrada VCA
E1153.30	2.7-13.0	300	9-42	100-240
E1153.35	3.2-15.0	350	9-42	
E1153.40	3.6-17.0	400	9-42	
E1153.45	4.1-19.0	450	9-42	
E1153.50	4.5-21.0	500	9-42	
E1153.55	5.0-23.0	550	9-42	
E1153.60	5.4-25.0	600	9-42	
E1153.65	5.9-27.0	650	9-42	
E1153.70	6.3-29.0	700	9-42	
E1153.75	6.8-32.0	750	9-42	
E1153.80	7.2-34.0	800	9-42	
E1153.85	7.7-36.0	850	9-42	
E1153.90	8.1-38.0	900	9-42	
E1153.95	8.6-40.0	950	9-42	
E1153.A0	9.0-40.0	1000	9-40	
E1153.A5	9.5-40.0	1050	9-38	

- Con protección contra corto circuito, sobrecarga, sobrevoltaje
- Se recomienda una carga mínima del 10% y una máxima del 80%

DRIVER A CORRIENTE CONSTANTE

Producto

Características específicas

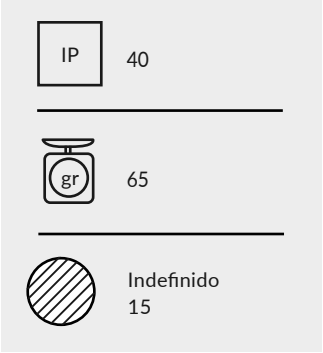

Características físicas

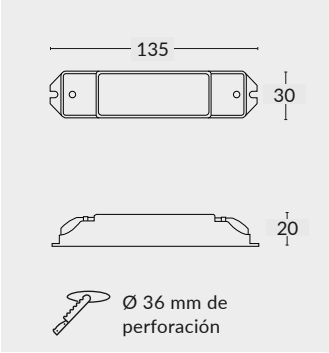

Atenuable: con resistencia variable (Trimpot) incluida.

- Con protección contra corto circuito, sobrecarga, sobrevoltaje
- Se recomienda una carga mínima del 10% y una máxima del 80%
- Por medio de la resistencia variable (Trimpot), es posible ajustar el nivel de intensidad lumínico para obtener la cantidad de luz requerida.

Diagrama de conexión **con Trimpot**

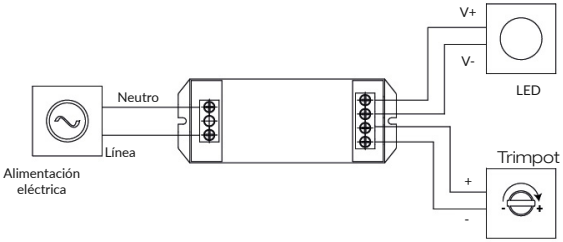

Código	Potencia W	Corriente de salida mA	Voltaje de salida VCD	Voltaje de entrada VCA
E1090-15	1.0-4.0	100	10-45	
E1091-15	1.0-7.0	150	10-45	
E1092-15	2.0-9.0	200	10-45	
E1093-15	2.0-10.0	250	10-40	
E1094-15	3.0-10.0	300	10-33	
E1095-15	3.0-10.0	350	10-29	
E1096-15	3.5-10.0	350	10-29	
E1097-15	4.0-10.0	400	10-25	100-240
E1098-15	4.0-10.0	400	10-25	
E1099-15	4.5-10.0	450	10-22	
E109A-15	5.0-10.0	500	10-20	
E109B-15	5.5-10.0	550	10-18	
E109C-15	6.0-10.0	600	10-17	
E109E-15	6.5-10.0	650	10-15	
E109F-15	7.0-10.0	700	10-14	

DRIVER A CORRIENTE CONSTANTE

Producto

Características específicas

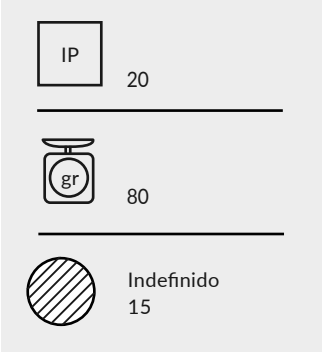

Características físicas

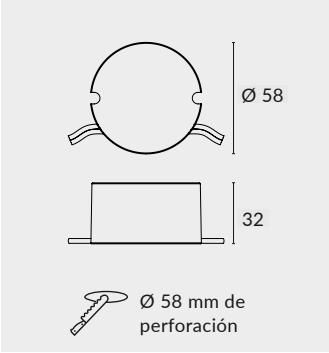

Atenuable: por control de fase forward y reverse

Código	Potencia W	Corriente de salida mA	Voltaje max de salida VCD	Voltaje de entrada VCA
E1002-15	11.0-15.0	350	30-42	120
E1004-15	7.5-11.0	250		

- Con protección contra corto circuito, sobrecarga, sobrevoltaje
- Se recomienda una carga mínima del 10% y una máxima del 80%

DRIVER A CORRIENTE CONSTANTE

Producto

Características específicas

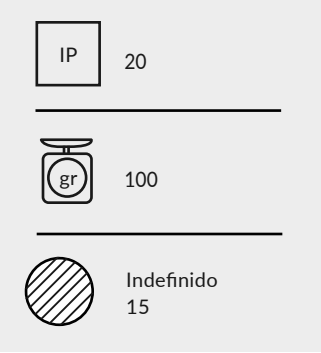

Características físicas

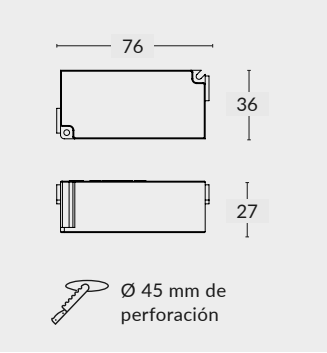

Atenuable: por control de fase tipo forward y reverse

Código	Potencia W	Corriente de salida mA	Voltaje de salida VCD	Voltaje de entrada VCA
E1110.12	0.4-5.0	120	3-42	127
E1110.15	0.5-6.3	150	3-42	
E1110.18	0.5-7.6	180	3-42	
E1110.20	0.6-8.4	200	3-42	
E1110.25	0.8-10.0	250	3-40	
E1110.30	0.9-10.0	300	3-33	
E1110.32	1.0-10.0	320	3-31	
E1110.35	1.1-10.0	350	3-29	

- Con protección contra corto circuito, sobrecarga, sobrevoltaje
- Se recomienda una carga mínima del 10% y una máxima del 80%

DRIVER A CORRIENTE CONSTANTE

Producto

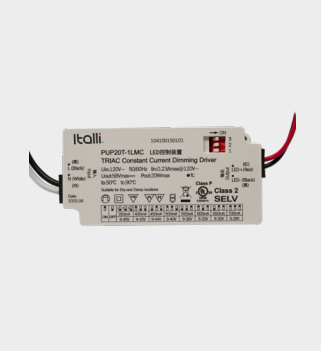

Características específicas

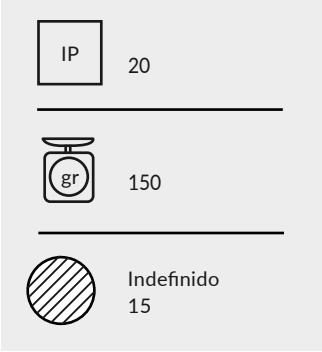

Características físicas

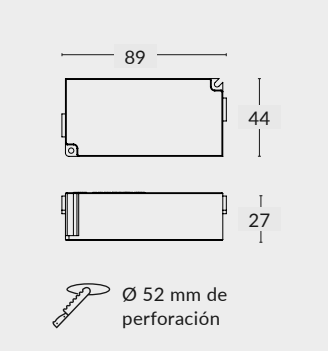

Atenuable: por control de fase tipo forward y reverse

Código	Potencia W	Corriente de salida mA	Voltaje de salida VCD	Voltaje de entrada VCA
E1111.35	1.1-16.0	350	3-45	127
E1111.40	1.2-18.0	400	3-45	
E1111.45	1.4-20.0	450	3-44	
E1111.50	1.5-20.0	500	3-40	
E1111.55	1.7-20.0	550	3-36	
E1111.60	1.8-20.0	600	3-33	
E1111.65	2.0-20.0	650	3-31	
E1111.70	2.1-20.0	700	3-29	

- Con protección contra corto circuito, sobrecarga, sobrevoltaje
- Se recomienda una carga mínima del 10% y una máxima del 80%

DRIVER A CORRIENTE CONSTANTE

Producto

Características específicas

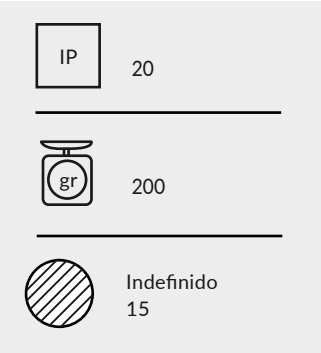

Características físicas

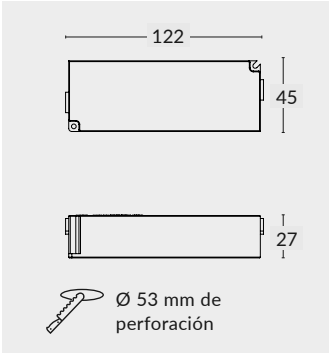

Atenuable: por control de fase tipo forward y reverse

Código	Potencia W	Corriente de salida mA	Voltaje de salida VCD	Voltaje de entrada VCA
E1112.70	2.1-29.0	700	3-42	127
E1112.75	2.3-32.0	750	3-42	
E1112.80	2.4-34.0	800	3-42	
E1112.85	2.6-36.0	850	3-42	
E1112.90	2.7-38.0	900	3-42	
E1112.95	2.9-40.0	950	3-42	
E1112.A0	3.0-40.0	1000	3-40	
E1112.A5	3.2-40.0	1050	3-38	

- Con protección contra corto circuito, sobrecarga, sobrevoltaje
- Se recomienda una carga mínima del 10% y una máxima del 80%

DRIVER A CORRIENTE CONSTANTE Y FUENTE DE ALIMENTACIÓN

Producto

Características específicas

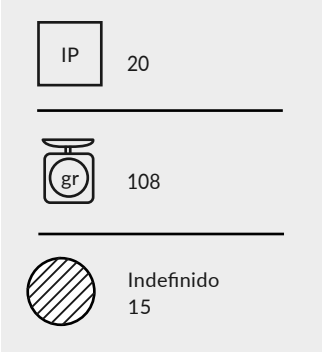

Características físicas

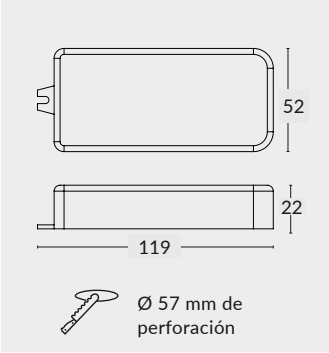

Atenuable: DALI

Código	Potencia W	Corriente de salida mA	Voltaje de salida VCD	Voltaje de entrada VCA
E1031.25	0.5-10.0	250	2-40	110-240
E1031.35	0.7-14.0	350	2-40	
E1031.40	0.8-15.0	400	2-38	
E1031.45	0.9-15.0	450	2-33	
E1031.50	1.0-15.0	500	2-30	
E1031.55	1.1-15.0	550	2-27	
E1031.60	1.2-15.0	600	2-25	
E1031.70	1.4-15.0	700	2-21	
E1031-15	15	-	24	

Los valores indicados en esta tabla corresponden a una alimentación a 127 V.
Para obtener los valores 220 V revisar ficha técnica
- Con protección contra corto circuito, sobrecarga, sobrevoltaje
- Se recomienda una carga mínima del 10% y una máxima del 80%

DRIVER A CORRIENTE CONSTANTE Y FUENTE DE ALIMENTACIÓN

Producto

Características específicas

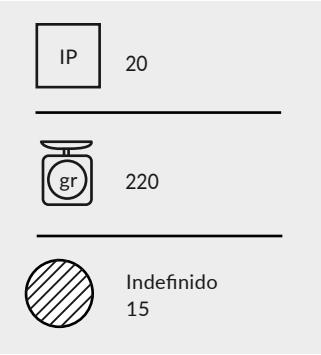

Características físicas

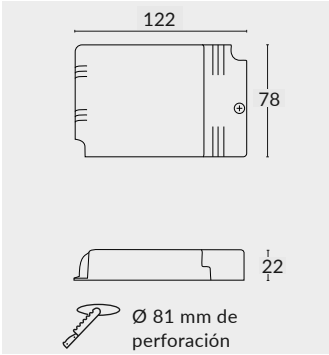

Atenuable: DALI, 0-10 V y Push to Dim.

Código	Potencia W	Corriente de salida mA	Voltaje de salida VCD	Voltaje de entrada VCA
E1080-15	0.7-25.0	350	2-71	110-240
E1081-15	1.0-36.0	500	2-71	
E1082-15	1.1-39.0	550	2 -71	
E1083-15	1.3-40.0	650	2-62	
E1084-15	1.4 -40.0	700	2-57	
E1085-15	1.5-40.0	750	2-53	
E1086-15	1.7- 40.0	850	2-47	
E1087-15	1.8-40.0	900	2-44	
E1088-15	2.0-40.0	1000	2-40	
E1089-15	2.1-40.0	1050	2-38	
E108A-15	50	-	48	

- Con protección contra corto circuito, sobrecarga, sobrevoltaje
- Se recomienda una carga mínima del 10% y una máxima del 80%
- Los valores indicados en esta tabla corresponden a una alimentación a 127V.
- Para obtener los valores 220V revisar ficha técnica

DRIVER A CORRIENTE CONSTANTE

Producto

Características específicas

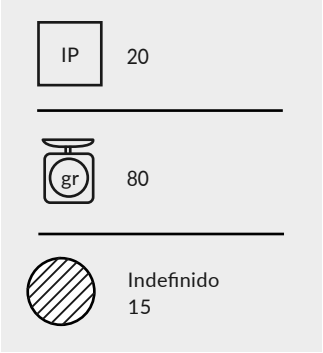

Características físicas

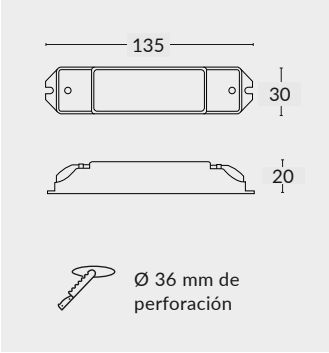

Atenuable: DALI

Código	Potencia W	Corriente de salida mA	Voltaje de salida VCD	Voltaje de entrada VCA
E100A.10	1.0-4.2	100	10-42	120-240
E100A.15	1.5-6.3	150	10-42	
E100A.20	2.0-8.4	200	10-42	
E100A.25	2.5-11.0	250	10-42	
E100A.30	3.0-12.0	300	10-40	
E100A.35	3.5-12.0	350	10-34	
E100A.40	4.0-12.0	400	10-30	

- Con protección contra corto circuito, sobrecarga, sobrevoltaje
- Se recomienda una carga mínima del 10% y una máxima del 80%

DRIVER A CORRIENTE CONSTANTE

Producto

Características específicas

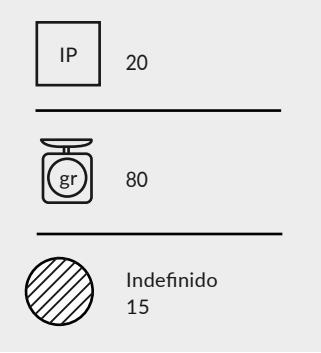

Características físicas

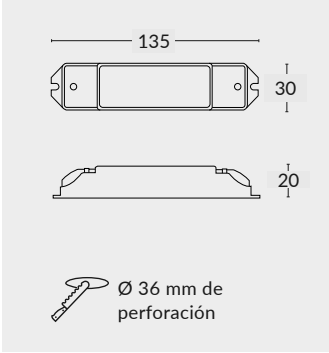

Atenuable: DALI

Código	Potencia W	Corriente de salida mA	Voltaje de salida VCD	Voltaje de entrada VCA
E100B.35	3.5-8.4	350	10-24	120-240
E100B.40	4.0-9.6	400	10-24	
E100B.45	4.5-11.0	450	10-24	
E100B.50	5.0-12.0	500	10-24	
E100B.55	5.5-12.0	550	10-22	
E100B.60	6.0-12.0	600	10-20	
E100B.65	6.5-12.0	650	10-18	
E100B.70	7.0-12.0	700	10-17	

- Con protección contra corto circuito, sobrecarga, sobrevoltaje
- Se recomienda una carga mínima del 10% y una máxima del 80%

DRIVER A CORRIENTE CONSTANTE

Producto

Características específicas

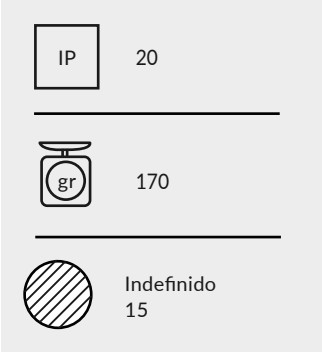

Características físicas

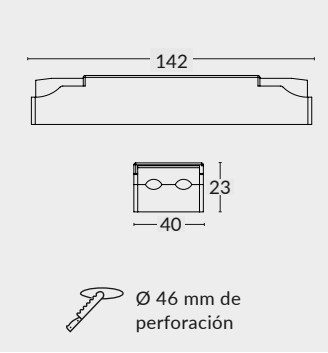

Atenuable Tunable White y Dim to Warm - DALI 2

Código	Potencia W	Corriente de salida mA	Voltaje de salida VCD	Voltaje de entrada VCA
E1150.20	1.8- 8.4	200	9-42	
E1150.25	2.3-11.0	250	9-42	
E1150.30	2.7-13.0	300	9-42	
E1150.35	3.2-15.0	350	9-42	
E1150.40	3.6-17.0	400	9-42	
E1150.45	4.1-19.0	450	9-42	
E1150.50	4.5-21.0	500	9-42	120-240
E1150.55	5.0-23.0	550	9-42	
E1150.60	5.4-25.0	600	9-42	
E1150.65	5.9-27.0	650	9 -42	
E1150.70	6.3-29.0	700	9-42	
E1150.75	6.8-30.0	750	9-40	
E1150.80	7.2-30.0	800	9-38	

- Con protección contra corto circuito, sobrecarga, sobrevoltaje
- Se recomienda una carga mínima del 10% y una máxima del 80%
- Puede ser conectada a un solo canal y trabajar a corriente constante

DRIVER A CORRIENTE CONSTANTE

Producto

Características específicas

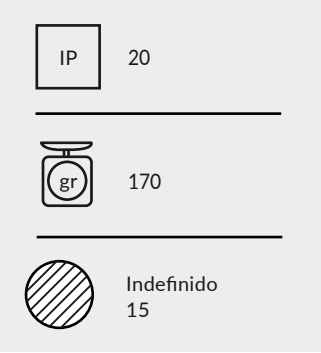

Características físicas

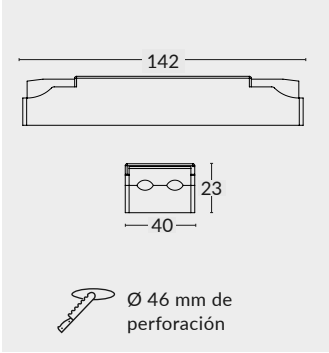

Atenuable: Tunable White y Dim to Warm - DALI 2

Código	Potencia W	Corriente de salida mA	Voltaje de salida VCD	Voltaje de entrada VCA
E1151.30	2.7-13.0	300	9-42	
E1151.35	3.2-15.0	350	9-42	
E1151.40	3.6-17.0	400	9-42	
E1151.45	4.1-19.0	450	9-42	
E1151.50	4.5-21.0	500	9 -42	
E1151.55	5.0-23.0	550	9-42	
E1151.60	5.4-25.0	600	9-42	120-240
E1151.65	5.9-27.0	650	9-42	
E1151.70	6.3-29.0	700	9-42	
E1151.75	6.8-32.0	750	9-42	
E1151.80	7.2-34.0	800	9-42	
E1151.90	8.1-38.0	900	9-42	
E1151.A5	9.5-40.0	1050	9-38	

- Con protección contra corto circuito, sobrecarga, sobrevoltaje
- Se recomienda una carga mínima del 10% y una máxima del 80%
- Puede ser conectada a un solo canal y trabajar a corriente constante

EQUIPO REPETIDOR Y REPLICADOR DALI

Producto

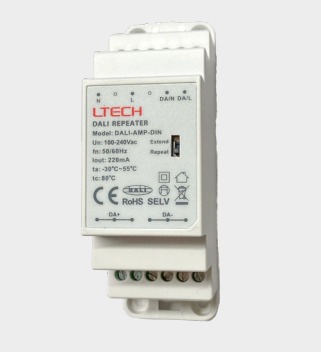

Características específicas

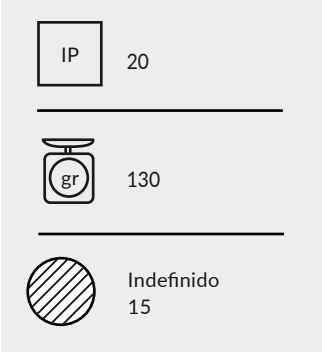

Características físicas

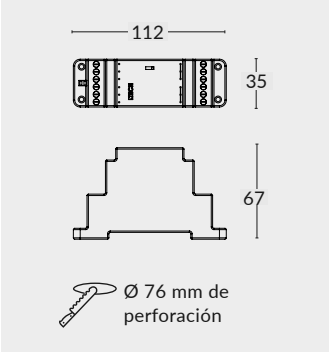

Repetidor DALI DT6/DT8, Push to Dim

Código	Corriente de salida mA	Voltaje de entrada VCA
E1170-15	220	120-240

° Con protección contra corto circuito, sobrecarga, sobrevoltaje

Este equipo **amplifica la señal DALI** con una entrada de 2 mA y salida de 220 mA, permitiendo dos modos de operación:
- **Modo Repetidor** (Relay mode), el cual permite aumentar la potencia de la señal DALI.
- **Modo Extendido** (Extended mode) el cual utiliza un canal DALI y **lo replica con los mismos valores** de atenuación generando hasta 64 canales adicionales que se controlarán en forma idéntica; también permite la función Push To Dim, la cual controlará todos los canales con los mismos valores de atenuación.

Más información y diagramas de conexión en la ficha técnica

EQUIPO CONTROLADOR DALI RGBW

Producto

Características específicas

IP 20

gr 135

Indefinido 15

Características físicas

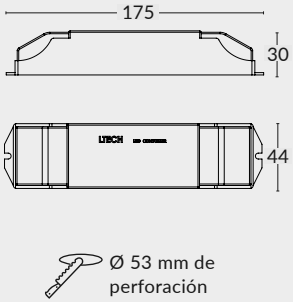

Atenuable: DALI, Push to Dim

Código	Corriente de salida A	Voltaje de entrada y salida VCD	Canales	Potencia W
E1171-15	20	12/24	4	240/480

- 0 - 60 W x 4 CH = 240 W @ 12VCD
- 0 - 120 W x 4 CH = 480 W @ 24VCD
- Con protección contra corto circuito, sobrecarga, sobrevoltaje

Diagrama de conexión

RGBW

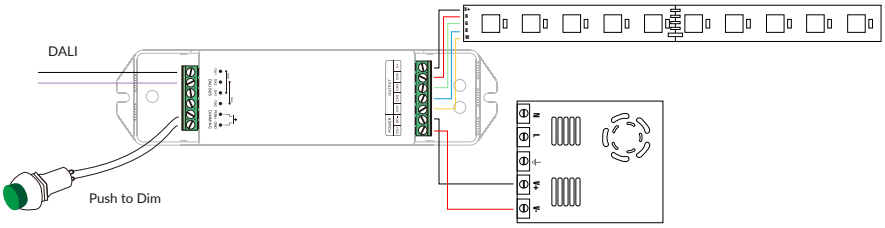

EQUIPOS

Italli®