IP20 175 gr.

15. Indefinido D INT

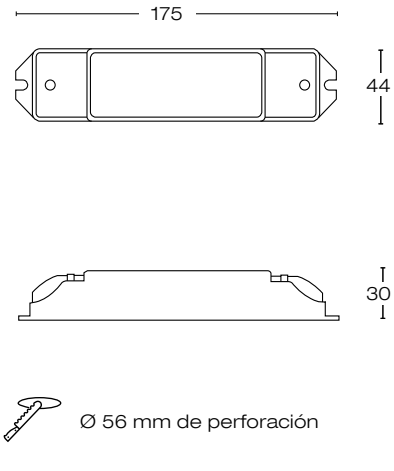

Ø 56 mm de perforación

Unidades: mm

Driver corriente constante y voltaje constante atenuable con protocolo DALI y "Push to Dim"

PARÁMETROS TÉCNICOS	
Voltaje de entrada (VCA)	120 - 277
Potencia (W)	5.0 - 15
Corriente de salida (mA)	500
Voltaje de salida (VCD)	10 - 30
Atenuación	Dali y Push to Dim